Rinnai

台灣林內國產品綜合型錄

章記衛廚

瓦斯爐 / IH智慧感應爐 / 烘碗機 / 排油煙機 / 熱水器

感溫爐系列

雙口感溫　雙層安心

智慧感溫

能依據溫度上升幅度，判定是否異常升溫，兼顧使用者烹飪習慣與安全的智慧感溫系統。

溫度感知器

溫度感知器可偵察鍋底溫度，全面守護料理安全。

日本技術 JAPAN TECHNOLOGY

日本原裝進口感溫爐頭

透過靈敏的溫度感知器，預防鍋子空燒或油溫過高造成失火意外。

業界首創全口感溫設計

雙爐頭均能感知溫度，偵測安全更有保障

便利

輕鬆點火設計

不需長時間按壓自動電子點火

安心

雙層安心守護

當溫度感知器偵測到鍋底溫度異常時，會有蜂鳴聲警示，並自動熄火、切斷瓦斯，並具有鍋底初期燒焦熄火功能，保護爐具。

超時熄火功能

萬一忘記關火，也會在2小時後自動熄火。

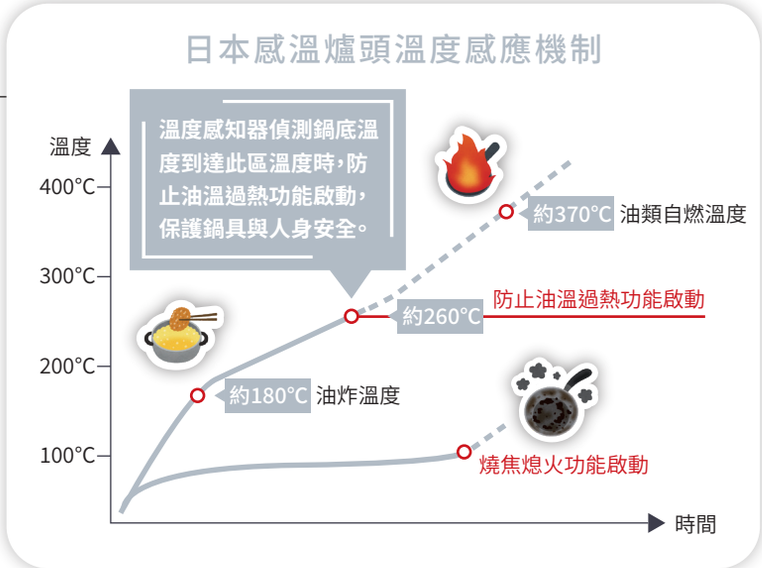

便利

防漏設計

可有效引導湯汁到檯面
減少流入爐體之機會
保護爐體，容易清潔

全系列玻璃天板

業界首創全系列玻璃天板
美觀大方，工藝展現，平滑表面好擦拭

感溫爐

RB-Q230G(B) 檯面式感溫二口爐(玻璃) NTD.16,500

能源效率 第1級

日本原裝進口感溫爐頭
業界首創全口感溫
智慧感溫模式更進化
防止油溫過熱功能
燒焦熄火功能
超時熄火功能
蜂鳴聲警示
輕鬆點火設計
電池更換指示燈

外觀尺寸 mm W×H×D	755×148×415
挖孔尺寸 mm W×D	670×350(R85)
天板材質	黑色強化玻璃
爐架材質	鑄鐵
點火方式	電子連續點火
使用電源	DC 1.5V×2
瓦斯消耗量	液化8.0kW 天然8.4kW
標示熱效率	52%
能效分級	1級

RBTS-Q230G(B) 嵌入式感溫二口爐(玻璃) NTD.13,500

能源效率 第1級

日本原裝進口感溫爐頭
業界首創全口感溫
智慧感溫模式更進化
防止油溫過熱功能
燒焦熄火功能
超時熄火功能
蜂鳴聲警示
輕鬆點火設計
電池更換指示燈

外觀尺寸 mm W×H×D	720×225×470
挖孔尺寸 mm W×D	660×317(R0)
天板材質	黑色強化玻璃
爐架材質	鑄鐵
點火方式	電子連續點火
使用電源	DC 1.5V×2
瓦斯消耗量	液化8.0kW 天然8.4kW
標示熱效率	52%
能效分級	1級

RTS-Q230G(B) 台爐式感溫二口爐(玻璃) NTD.11,500

能源效率 第1級

日本原裝進口感溫爐頭
業界首創全口感溫
業界首創玻璃天板台爐
智慧感溫模式更進化
防止油溫過熱功能
燒焦熄火功能
超時熄火功能
蜂鳴聲警示
輕鬆點火設計
電池更換指示燈

外觀尺寸 mm W×H×D	700×225×443
挖孔尺寸 mm W×D	無
天板材質	黑色強化玻璃
爐架材質	鑄鐵
點火方式	電子連續點火
使用電源	DC 1.5V×2
瓦斯消耗量	液化8.0kW 天然8.4kW
標示熱效率	52%
能效分級	1級

智慧連動・同步啟動

RH-9391R

RB-N218G(B)

自由搭配

RB-F218G(B)

RH-8790R / RH-9790R

連動系列

全面守護料理健康

安心
安全

同時啟動零時差

透過RF 無線射頻，瓦斯爐點火後
即同步啟動排油煙機，守護料理健康

簡易
便利

智慧連動好輕鬆

依瓦斯爐火力大小
自動調節油機風速變化
省力貼心，可更專注於烹調料理

精準
對頻

RF無線射頻

RF無線射頻方式感應連動，
精準偵測啟動時間與火力大小

RB-F218G(B)

LOTUS二段式親子爐頭

上下二段火力調整
高熱效率親子爐頭

密閉構造防漏設計

防止湯汁流入爐體
爐體更耐用

RB-N218G(B)

清潔
容易

日本專利內焰爐頭

火焰集中更安全
不易燒焦鍋緣與鍋把
節省加熱時間

不銹鋼雙層湯盤

承接灑落的湯水
清潔爐面更方便

RB-N218G(B) 檯面式內焰二口爐(玻璃)(智能連動) NTD.17,000

能源效率 第1級

[連動系列需搭配具連動功能機種]

日本專利內焰爐頭
內焰爐頭火力集中
RF無線射頻方式感應連動
依瓦斯爐火力大小，
自動調節油機風速變化
LED藍光旋鈕
火力大小目視化
不銹鋼雙層湯盤
熄火安全裝置

外觀尺寸 mm W×H×D	755×145×415
挖孔尺寸 mm W×D	670×350(R85)
天板材質	黑色強化玻璃
爐架材質	鑄鐵(改良輕量)
點火方式	電子連續點火
與排油煙機連動方式	RF射頻
使用電源	DC 1.5V×2
瓦斯消耗量	8.0kW
標示熱效率	52%
能效分級	1級

RB-F218G(B) 檯面式LOTUS二口爐(玻璃)(智能連動) NTD.18,000

能源效率 第2級

[連動系列需搭配具連動功能機種]

親子爐頭二段式火焰
RF無線射頻方式感應連動
依瓦斯爐火力大小，
自動調節油機風速變化
LED藍光旋鈕
火力大小目視化
防漏設計
熄火安全裝置

外觀尺寸 mm W×H×D	755×149×415
挖孔尺寸 mm W×D	670×350(R85)
天板材質	黑色強化玻璃
爐架材質	鑄鐵
點火方式	電子快速點火
與排油煙機連動方式	RF射頻
使用電源	DC 1.5V×2
瓦斯消耗量	液化8.4kW 天然9.6kW
標示熱效率	49%
能效分級	2級

RH-9391R 倒T式4D直吸排油煙機(智能連動) NTD.22,000

[連動系列需搭配具連動功能機種]

風力隨瓦斯爐火力自動3段變化
(亦可依個人習慣手動式6段變化)
連動獨立鍵設計，可自行設定與取消
四方進氣，吸油有效率，有效排煙
磁吸易拆式導流板，容易清潔
延遲90秒自動關機功能
隱藏式油杯
低速空氣清新鍵，淨化室內空氣
累積使用10小時提醒清潔功能

型號	RH-9391R
外觀尺寸 mm W×H×D	898×401×520
與瓦斯爐連動方式	RF射頻
使用電源	110V/60Hz
消耗電功率	306W
材質	SUS#430

RH-8790R/9790R 隱藏式排油煙機(智能連動) NTD.15,000/16,000

[連動系列需搭配具連動功能機種]

風速隨瓦斯爐火力大小自動3段變化
連動獨立鍵設計，可自行設定與取消
電子數字風速顯示視窗
隱藏式油機，完美搭配廚房櫥櫃設計
高速增壓馬達，吸力效果佳
延遲60秒自動關機功能
整機SUS#430雷射燒焊工藝
前緣一體成型，外觀高質感

型號	RH-8790R	RH-9790R
外觀尺寸 mm W×H×D	795×182×510	895×182×510
與瓦斯爐連動方式	RF射頻	RF射頻
使用電源	110V/60Hz	110V/60Hz
消耗電功率	290W	290W
材質	SUS#430	SUS#430

LOTUS絕美系列

廚房質感新指標

LOTUS二段式親子爐頭

上下二段火力調整
高熱效率親子爐頭

平整化吸氣遮罩

搭配天板顏色
呈現一致美感

看得見的火力

創新專利藍光旋鈕
藍光隨火力而變化
不用彎腰就能掌握火候

寬幅火力

大火小火隨心所欲
符合國人料理要求

星空銀　RB-F219G(G)

純潔白　RB-F219G(CW)

四種特殊色天板
質感升級

晶亮粉　RB-F219G(P)

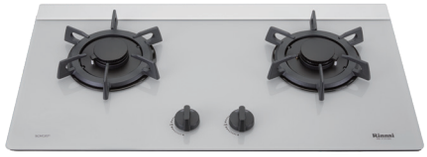

沉穩灰　RB-F219G(Y)

RB-F219G(G) 檯面式LOTUS二口爐(玻璃)(星空銀) NTD.18,800

能源效率 第2級

深銀色吸氣遮罩
專利LED藍光旋鈕
火力大小目視化
新式吸氣遮罩更美觀
髮絲紋美型玻璃天板
LOTUS爐頭上下二段火力
熄火安全裝置

外觀尺寸 mm W×H×D	755×149×415
挖孔尺寸 mm W×D	670×350(R85)
天板材質	SCHOTT 強化玻璃亮銀
爐架材質	鑄鐵
點火方式	電子快速點火
使用電源	DC 1.5V
瓦斯消耗量	液化8.4kW 天然9.6kW
標示熱效率	49%
能效分級	2級

RB-F219G(CW) 檯面式LOTUS二口爐(玻璃)(純潔白) NTD.16,500

能源效率 第2級

亮銀色吸氣遮罩
專利LED藍光旋鈕
火力大小目視化
新式吸氣遮罩更美觀
LOTUS爐頭上下二段火力
熄火安全裝置

外觀尺寸 mm W×H×D	755×149×415
挖孔尺寸 mm W×D	670×350(R85)
天板材質	SCHOTT 強化玻璃白色
爐架材質	鑄鐵
點火方式	電子快速點火
使用電源	DC 1.5V
瓦斯消耗量	液化8.4kW 天然9.6kW
標示熱效率	49%
能效分級	2級

RB-F219G(P) 檯面式LOTUS二口爐(玻璃)(晶亮粉) NTD.16,500

能源效率 第2級

亮銀色吸氣遮罩
專利LED藍光旋鈕
火力大小目視化
新式吸氣遮罩更美觀
LOTUS爐頭上下二段火力
熄火安全裝置

外觀尺寸 mm W×H×D	755×149×415
挖孔尺寸 mm W×D	670×350(R85)
天板材質	SCHOTT 強化玻璃粉色
爐架材質	鑄鐵
點火方式	電子快速點火
使用電源	DC 1.5V
瓦斯消耗量	液化8.4kW 天然9.6kW
標示熱效率	49%
能效分級	2級

RB-F219G(Y) 檯面式LOTUS二口爐(玻璃)(沉穩灰) NTD.16,500

能源效率 第2級

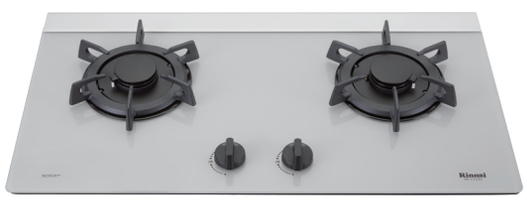

深銀色吸氣遮罩
專利LED藍光旋鈕
火力大小目視化
新式吸氣遮罩更美觀
LOTUS爐頭上下二段火力
熄火安全裝置

外觀尺寸 mm W×H×D	755×149×415
挖孔尺寸 mm W×D	670×350(R85)
天板材質	SCHOTT 強化玻璃灰色
爐架材質	鑄鐵
點火方式	電子快速點火
使用電源	DC 1.5V
瓦斯消耗量	液化8.4kW 天然9.6kW
標示熱效率	49%
能效分級	2級

LED藍光系列

看得見的火力

- 內焰爐、LOTUS爐可供選擇
- 節能設計，高熱效率，節省瓦斯
- 爐面平整化設計更美觀

警示燈號易於辨識

若異常熄火，LED燈號將轉為紅燈閃爍，提升安全

創新專利藍光旋鈕

藍光隨火力大小同步變化
不用彎腰看火就能掌握火候

RB-N312G(B) 檯面式內焰三口爐(玻璃) NTD.18,500

能源效率 第1級

專利LED藍光旋鈕
火力大小目視化
輕量化鑄鐵爐架
改良吸氣遮罩更美觀
內焰爐頭火力集中
熄火安全裝置

外觀尺寸 mm W×H×D	860×143×466
挖孔尺寸 mm W×D	815×405(R0)
天板材質	黑色強化玻璃
爐架材質	鑄鐵(改良輕量)
點火方式	電子連續點火
使用電源	DC 1.5V
瓦斯消耗量	9.6kW
標示熱效率	52%
能效分級	1級

RB-N212G(B) 檯面式內焰二口爐(玻璃) NTD.15,000

能源效率 第1級

專利LED藍光旋鈕
火力大小目視化
輕量化鑄鐵爐架
改良吸氣遮罩更美觀
內焰爐頭火力集中
熄火安全裝置

外觀尺寸 mm W×H×D	755×145×415
挖孔尺寸 mm W×D	670×350(R85)
天板材質	黑色強化玻璃
爐架材質	鑄鐵(改良輕量)
點火方式	電子連續點火
使用電源	DC 1.5V
瓦斯消耗量	8.0kW
標示熱效率	52%
能效分級	1級

RB-F312G(B) 檯面式LOTUS三口爐(玻璃) NTD.19,800

能源效率 第2級

專利LED藍光旋鈕
火力大小目視化
改良吸氣遮罩更美觀
LOTUS爐頭上下二段火力
熄火安全裝置

外觀尺寸 mm W×H×D	770×141×520
挖孔尺寸 mm W×D	725×465(R85)
天板材質	黑色強化玻璃
爐架材質	鑄鐵
點火方式	電子快速點火
使用電源	DC 1.5V
瓦斯消耗量	液化8.5kW 天然9.1kW
標示熱效率	49%
能效分級	2級

RB-F212G(B) 檯面式LOTUS二口爐(玻璃) NTD.16,500

能源效率 第1級 能源效率 第2級

專利LED藍光旋鈕
火力大小目視化
改良吸氣遮罩更美觀
LOTUS爐頭上下二段火力
熄火安全裝置

外觀尺寸 mm W×H×D	770×141×520
挖孔尺寸 mm W×D	725×465(R85)
天板材質	黑色強化玻璃
爐架材質	鑄鐵
點火方式	電子快速點火
使用電源	DC 1.5V
瓦斯消耗量	液化8.4kW 天然9.6kW
標示熱效率	液化52% 天然49%
能效分級	液化1級 天然2級

內焰爐系列

火焰集中高熱效率

日本專利內焰爐頭

火焰集中更安全
不易燒焦鍋緣與鍋把
節省加熱時間

不銹鋼雙層湯盤

承接灑落的湯水
清潔爐面更方便

高保溫性與保水性

熱分布均勻
長時間小火煮食不易燒焦

RB-201GN(B) 檯面式內焰二口爐(玻璃) NTD.13,300

能源效率 第1級

內焰爐頭火力集中
銀色鋁合金吸氣遮罩
鑄鐵爐架
雙層湯盤
熄火安全裝置

外觀尺寸 mm W×H×D	750×145×446
挖孔尺寸 mm W×D	670×350(R85)
天板材質	黑色強化玻璃
爐架材質	鑄鐵
點火方式	電子連續點火
使用電源	DC 1.5V
瓦斯消耗量	8.0kW
標示熱效率	液化-52.2% 天然-52.4%
能效分級	1級

RB-N100G(B) 檯面式內焰單口爐(玻璃) NTD.7,200

能源效率 第2級

內焰爐頭火力集中
輕量化鑄鐵爐架
平整化吸氣遮罩
雙層湯盤
熄火安全裝置

外觀尺寸 mm W×H×D	310×127×520
挖孔尺寸 mm W×D	268×490(R0)
天板材質	黑色強化玻璃
爐架材質	鑄鐵(改良輕量)
點火方式	電子連續點火
使用電源	DC 1.5V
瓦斯消耗量	3.0kW
標示熱效率	49%
能效分級	2級

RB-N201S 檯面式內焰二口爐(不銹鋼) NTD.8,800

能源效率 第1級

內焰爐頭火力集中
輕量化鑄鐵爐架
雙層湯盤
熄火安全裝置

外觀尺寸 mm W×H×D	750×145×435
挖孔尺寸 mm W×D	670×350(R85)
天板材質	不銹鋼 SUS#430
爐架材質	鑄鐵(改良輕量)
點火方式	電子連續點火
使用電源	DC 1.5V
瓦斯消耗量	8.0kW
標示熱效率	52%
能效分級	1級

RBTS-N201G(B) 嵌入式內焰二口爐(玻璃) NTD.13,300

能源效率 第1級

內焰爐頭火力集中
輕量化鑄鐵爐架
雙層湯盤
熄火安全裝置

外觀尺寸 mm W×H×D	720×223×473
挖孔尺寸 mm W×D	660×317(R0)
天板材質	黑色強化玻璃
爐架材質	鑄鐵(改良輕量)
點火方式	電子連續點火
使用電源	DC 1.5V
瓦斯消耗量	8.4kW
標示熱效率	52%
能效分級	1級

RBTS-N201S/ N201W 嵌入式內焰二口爐(不銹鋼/琺瑯) NTD.7,800

能源效率 第1級

內焰爐頭火力集中
輕量化鑄鐵爐架
雙層湯盤
熄火安全裝置

外觀尺寸 mm W×H×D	707×224×459
挖孔尺寸 mm W×D	660×317(R0)
天板材質	不銹鋼(S:SUS#430)/琺瑯(W)
爐架材質	鑄鐵(改良輕量)
點火方式	電子連續點火
使用電源	DC 1.5V
瓦斯消耗量	8.4kW
標示熱效率	52%
能效分級	1級

RTS-N201S 台爐式內焰二口爐(不銹鋼) NTD.7,500

能源效率 第1級

內焰爐頭火力集中
輕量化鑄鐵爐架
雙層湯盤
熄火安全裝置

外觀尺寸 mm W×H×D	702×212×422
挖孔尺寸 mm W×D	無
天板材質	不銹鋼 SUS#430
爐架材質	鑄鐵(改良輕量)
點火方式	電子連續點火
使用電源	DC 1.5V
瓦斯消耗量	8.4kW
標示熱效率	52%
能效分級	1級

LOTUS爐系列

品味與功能兼具

美型設計(RB-37F/27F)
曾榮獲台灣優良設計
曾榮獲日本Good Design大賞

密閉構造防漏設計
防止湯汁流入爐體
爐體更耐用

創新LOTUS親子爐頭
上下二段式火焰
大火小火隨心所欲

小火更小
火力分布範圍廣大
更適合長時間小火煮食
符合國人料理需求

RB-37F 檯面式LOTUS三口爐(不銹鋼)

NTD.13,915

能源效率 第2級

曾獲台灣優良設計產品
曾獲日本Good Design大賞
親子爐頭二段式火焰
防漏設計
熄火安全裝置

外觀尺寸 mm W×H×D	770×141×510
挖孔尺寸 mm W×D	725×465(R85)
天板材質	不銹鋼 SUS#430
爐架材質	鑄鐵
點火方式	電子快速點火
使用電源	DC 1.5V
瓦斯消耗量	液化8.5kW 天然9.1kW
標示熱效率	液化50.2% 天然49%
能效分級	2級

RB-27F 檯面式LOTUS二口爐(不銹鋼)

NTD.10,800

能源效率 第1級 能源效率 第2級

曾獲台灣優良設計產品
曾獲日本Good Design大賞
親子爐頭二段式火焰
防漏設計
熄火安全裝置

外觀尺寸 mm W×H×D	770×141×510
挖孔尺寸 mm W×D	725×465(R85)
天板材質	不銹鋼 SUS#430
爐架材質	鑄鐵
點火方式	電子快速點火
使用電源	DC 1.5V
瓦斯消耗量	液化8.4kW 天然9.6kW
標示熱效率	液化52.8% 天然50.5%
能效分級	液化1級 天然2級

RB-26GF(B) 檯面式LOTUS二口爐(玻璃)

NTD.13,300

能源效率 第1級 能源效率 第2級

親子爐頭二段式火焰
防漏設計
熄火安全裝置

外觀尺寸 mm W×H×D	755×149×446
挖孔尺寸 mm W×D	670×350(R85)
天板材質	黑色強化玻璃
爐架材質	板金
點火方式	電子快速點火
使用電源	DC 1.5V
瓦斯消耗量	液化8.4kW 天然9.6kW
標示熱效率	液化52.3% 天然50.5%
能效分級	液化1級 天然2級

RB-26F 檯面式LOTUS二口爐(不銹鋼)

NTD.9,900

能源效率 第1級 能源效率 第2級

親子爐頭二段式火焰
防漏設計
熄火安全裝置

外觀尺寸 mm W×H×D	750×149×435
挖孔尺寸 mm W×D	670×350(R85)
天板材質	不銹鋼 SUS#430
爐架材質	板金
點火方式	電子快速點火
使用電源	DC 1.5V
瓦斯消耗量	液化8.4kW 天然9.6kW
標示熱效率	液化52.8% 天然50.5%
能效分級	液化1級 天然2級

RBTS-271GF(B) 嵌入式LOTUS二口爐(玻璃)

NTD.13,300

能源效率 第1級 能源效率 第2級

親子爐頭二段式火焰
防漏設計
熄火安全裝置

外觀尺寸 mm W×H×D	720×225×485
挖孔尺寸 mm W×D	660×317(R0)
天板材質	黑色強化玻璃
爐架材質	鑄鐵
點火方式	電子快速點火
使用電源	DC 1.5V
瓦斯消耗量	8.4kW
標示熱效率	液化52.2% 天然51.6%
能效分級	液化1級 天然2級

防漏爐系列

爐頭防漏好清潔

無段式火力控制

火力強勁
爐頭不易堵塞
適合中華料理快炒

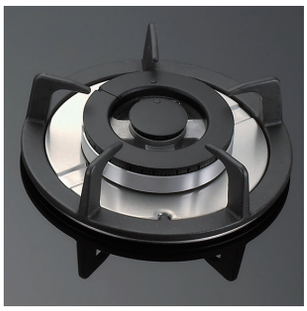

全系列鑄鐵爐架

鑄鐵爐架
耐用性更高
新式造型設計
適用各種鍋具
不易滑動

階梯式天板押板

緩衝湯汁流速
有效引導湯汁到檯面
減少湯汁流入
爐體之機會

熄火安全裝置

烹煮時鍋中水分
若是溢出造爐火熄滅
瓦斯將自動關閉

RB-100GH(B) 檯面式防漏單口爐(玻璃)

NTD.6,300

能源效率 第3級

專利鋁合金吸氣遮罩
階梯式天板押板
無段式火力控制
鑄鐵爐架
熄火安全裝置

外觀尺寸 mm W×H×D	310×127×520
挖孔尺寸 mm W×D	268×490(R0)
天板材質	黑色強化玻璃
爐架材質	鑄鐵
點火方式	電子連續點火
使用電源	DC 1.5V
瓦斯消耗量	3.8kW
標示熱效率	46%
能效分級	3級

RB-302GH(B)/(W) 檯面式防漏三口爐(玻璃)

NTD.13,100

能源效率 第2級

階梯式天板押板
無段式火力控制
鑄鐵爐架
熄火安全裝置

外觀尺寸 mm W×H×D	770×159×520
挖孔尺寸 mm W×D	725×465(R85)
天板材質	黑(B)/白(W)強化玻璃
爐架材質	鑄鐵
點火方式	電子連續點火
使用電源	DC 1.5V
瓦斯消耗量	9.6kW
標示熱效率	49%
能效分級	2級

RB-202GH(B)/(W) 檯面式防漏二口爐(玻璃)

NTD.10,500

能源效率 第2級

階梯式天板押板
無段式火力控制
鑄鐵爐架
熄火安全裝置

外觀尺寸 mm W×H×D	750×163×420
挖孔尺寸 mm W×D	670×350(R85)
天板材質	黑(B)/白(W)強化玻璃
爐架材質	鑄鐵
點火方式	電子連續點火
使用電源	DC 1.5V
瓦斯消耗量	9.2kW
標示熱效率	49%
能效分級	2級

RB-H301S 檯面式防漏三口爐(不銹鋼)

NTD.9,700

能源效率 第2級

階梯式天板押板
無段式火力控制
鑄鐵爐架
熄火安全裝置

外觀尺寸 mm W×H×D	770×159×510
挖孔尺寸 mm W×D	725×465(R85)
天板材質	不銹鋼 SUS#430
爐架材質	鑄鐵
點火方式	電子連續點火
使用電源	DC 1.5V
瓦斯消耗量	9.6kW
標示熱效率	49.0%
能效分級	2級

RB-H201S 檯面式防漏二口爐(不銹鋼)

NTD.7,800

能源效率 第2級

階梯式天板押板
無段式火力控制
鑄鐵爐架
熄火安全裝置

外觀尺寸 mm W×H×D	750×163×435
挖孔尺寸 mm W×D	670×350(R85)
天板材質	不銹鋼 SUS#430
爐架材質	鑄鐵
點火方式	電子連續點火
使用電源	DC 1.5V
瓦斯消耗量	9.2kW
標示熱效率	49.0%
能效分級	2級

美食家系列

多種料理功能

搭載防空燒更安全

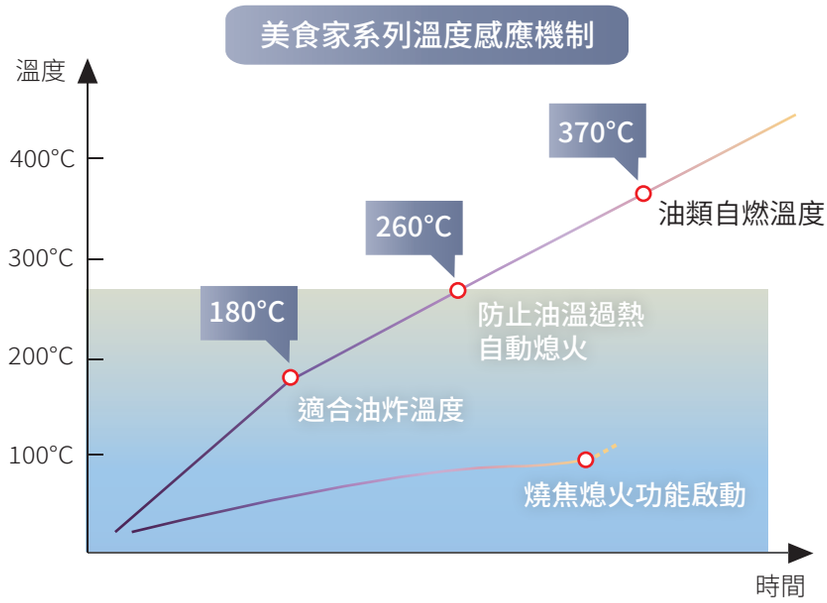

RB-3GMB(B)/(W) 檯面式美食家三口爐(玻璃)

NTD.17,260

能源效率 第4級

高效率溫度感知
防空燒安全機制
油炸溫度設定
煮開水除氯功能
煮飯功能(建議搭配專用鍋)
超時熄火功能
燒焦熄火功能
熄火安全裝置
電池更換指示燈

外觀尺寸 mm W×H×D	894×132.6×450
挖孔尺寸 mm W×D	815×405(R0)
天板材質	黑(B)/白(W)強化玻璃
爐架材質	板金
點火方式	電子連續點火
使用電源	DC 1.5V×2
瓦斯消耗量	液化8.93kW 天然9.1kW
標示熱效率	液化43% 天然44.1%
能效分級	4級

RB-2GMB(B)/(W) 檯面式美食家二口爐(玻璃)

NTD.14,660

能源效率 第4級

高效率溫度感知
防空燒安全機制
油炸溫度設定
煮開水除氯功能
煮飯功能(建議搭配專用鍋)
超時熄火功能
燒焦熄火功能
熄火安全裝置
電池更換指示燈

外觀尺寸 mm W×H×D	750×132.6×450
挖孔尺寸 mm W×D	670×350(R0)
天板材質	黑(B)/白(W)強化玻璃
爐架材質	板金
點火方式	電子連續點火
使用電源	DC 1.5V×2
瓦斯消耗量	液化6.89kW 天然6.8kW
標示熱效率	液化43.6% 天然45.1%
能效分級	4級

RBTS-227GC(B)/(W) 嵌入式二口爐(玻璃)

NTD.6,900

能源效率 第2級

真親子爐頭
銅合金爐頭
熄火安全裝置

外觀尺寸 mm W×H×D	720×223×473
挖孔尺寸 mm W×D	660×317(R0)
天板材質	黑(B)/白(W)強化玻璃
爐架材質	鈑金
點火方式	壓電式點火
使用電源	無
瓦斯消耗量	11.0kW
標示熱效率	49%
能效分級	2級

RBTS-227SC/227WC 嵌入式二口爐(不銹鋼/琺瑯)

NTD.5,050

能源效率 第2級

真親子爐頭
銅合金爐頭
熄火安全裝置

外觀尺寸 mm W×H×D	710×228×442
挖孔尺寸 mm W×D	660×317(R0)
天板材質	不銹鋼(S:SUS#430)/琺瑯(W)
爐架材質	鈑金
點火方式	壓電式點火
使用電源	無
瓦斯消耗量	11.0kW
標示熱效率	49%
能效分級	2級

RTS-202SC 台爐式二口爐(不銹鋼)

NTD.5,050

能源效率 第3級

前飾板白色烤漆
銅合金爐頭
熄火安全裝置

外觀尺寸 mm W×H×D	702×208×445
挖孔尺寸 mm W×D	無
天板材質	不銹鋼 SUS#430
爐架材質	鈑金
點火方式	壓電式點火
使用電源	無
瓦斯消耗量	液化9.2kW 天然10.4kW
標示熱效率	46%
能效分級	3級

RTS-203SC 台爐式二口爐(不銹鋼)

NTD.5,800

能源效率 第3級

前飾板不銹鋼色
銅合金爐頭
熄火安全裝置

外觀尺寸 mm W×H×D	702×208×445
挖孔尺寸 mm W×D	無
天板材質	不銹鋼 SUS#430
爐架材質	鈑金
點火方式	壓電式點火
使用電源	無
瓦斯消耗量	液化9.2kW 天然10.4kW
標示熱效率	46%
能效分級	3級

RTS-1ND 單口台爐(不銹鋼)

NTD.2,780

能源效率 第3級 能源效率 第2級

日本原裝進口
三年保固(家庭用)
銅爐頭
不銹鋼爐頭
熄火安全裝置

外觀尺寸 mm W×H×D	293×99×296
挖孔尺寸 mm W×D	無
天板材質	不銹鋼 SUS#430
爐架材質	鈑金
點火方式	壓電式點火
使用電源	無
瓦斯消耗量	液化3.02kW 天然3.1kW
標示熱效率	液化48% 天然49.2%
能效分級	液化3級 天然2級

炊飯器收納櫃

RVD-6010 炊飯器收納櫃(60cm) NTD.16,000

嵌入式設計時尚美觀，方便規劃整體廚房
表面防指紋處理，美觀易清潔
LED冷光觸控面板，操作簡單人性化
無段式鉸鏈設計，開門關門省力靜音
內部搭載橫流扇，與炊飯鍋同步作動
智慧型電子IC抽風，有效排除水蒸氣

外觀尺寸 mm W×H×D	597×593×542
挖孔尺寸 mm W×D	560×590×550
內部容量尺寸 mm W×H×D	470×390×440適用高度39cm以內電鍋
內桶材質	SUS#430
使用電源	110V/60Hz
面板材質	強化黑玻璃+髮絲紋SUS#430
托盤材質	SUS#430
托盤承重	16kg
消耗電功率	16W(不含電鍋)

IH智慧感應爐

RB-2231H IH智慧感應二口爐 NTD.32,000

無明火料理更安全
88%以上高熱效率
6段火力+加速段
美型易清高質感
SCHOTT陶瓷玻璃觸控天板
全平面平整設計
加熱功能優質化
提高對鍋具靈敏度
應搭配適用鍋具，保護鍋具與爐體

外觀尺寸 mm W×H×D	750×79.5×450
挖孔尺寸 mm W×D	720×425(R0)
天板材質	SCHOTT CERAN陶瓷玻璃
加熱區直徑	Φ160mm+Φ180mm
額定電流	Φ160mm:6A Φ180mm:13A
消耗電功率 (最大火力段)	3,540W
使用電源	220V/60Hz

RB-1131H IH智慧感應單口爐 NTD.18,000

無明火料理更安全
88%以上高熱效率
6段火力+加速段
美型易清高質感
SCHOTT陶瓷玻璃觸控天板
全平面平整設計
加熱功能優質化
提高對鍋具靈敏度
應搭配適用鍋具，保護鍋具與爐體

外觀尺寸 mm W×H×D	300×79.5×520
挖孔尺寸 mm W×D	280×507(R0)
天板材質	SCHOTT CERAN陶瓷玻璃
加熱區直徑	Φ180mm
額定電流	13A
消耗電功率 (最大火力段)	2,860W
使用電源	220V/60Hz

IH智慧感應爐(附煮飯功能)

高熱效能無明火

智慧單鍵煮飯功能

自動設定煮飯程式
煮飯中倒數時間顯示
煮飯完成後鳴聲提示

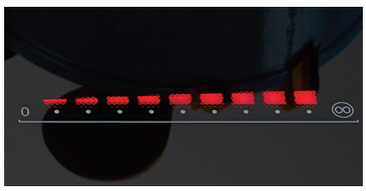

滑動式九段火力

九段火力控制精準
二口爐一對一操作
不需切換左右爐

安全提示功能

加熱後液晶螢幕顯示
不易誤碰加熱區而燙傷
簡易操作計時功能

RB-2232H　IH智慧感應二口爐(附煮飯功能)　NTD.35,000

智慧單鍵煮飯
滑動式九段火力
無明火料理更安全
加熱功能優質化
88%以上高熱效率
美型易清高質感
SCHOTT陶瓷玻璃觸控天板
全平面平整設計
應搭配適用鍋具，保護鍋具與爐體

外觀尺寸 mm W×H×D	750×79.5×450
挖孔尺寸 mm W×D	720×425(R0)
天板材質	SCHOTT CERAN陶瓷玻璃
加熱區直徑	Φ180mm
額定電流	16A
消耗電功率 (最大火力段)	3,540W
使用電源	220V/60Hz

RB-1132H　IH智慧感應單口爐(附煮飯功能)　NTD.19,600

智慧單鍵煮飯
滑動式九段火力
無明火料理更安全
加熱功能優質化
88%以上高熱效率
美型易清高質感
SCHOTT陶瓷玻璃觸控天板
全平面平整設計
應搭配適用鍋具，保護鍋具與爐體

外觀尺寸 mm W×H×D	300×79.5×520
挖孔尺寸 mm W×D	280×507(R0)
天板材質	SCHOTT CERAN陶瓷玻璃
加熱區直徑	Φ180mm
額定電流	13A
消耗電功率 (最大火力段)	2,860W
使用電源	220V/60Hz

廚下型烘碗機 *廚下型烘碗機需搭配櫥櫃安裝，嚴禁當獨立烘碗機使用，以免危險。

RKD-5035S/6035S 嵌門式烘碗機(50cm/60cm)

NTD.**18,800/19,000**

嵌入式設計
門板與把手可搭配櫥櫃
緩衝式滑軌，關門靜音

滑軌帶動雙層碗籃架
3段自動烘乾時間

形式	落地式(嵌門式)	
型號	RKD-5035S	RKD-6035S
外觀尺寸 mm W×H×D	496×700×500	596×700×500
使用電源	110V/60Hz	
消耗電功率	350W	
烘乾方式	PTC熱風循環	
外桶身材質	黑色烤漆	
內膽材質	SUS#430	
殺菌方式	臭氧殺菌	

RKD-5030S/6030S 落地式烘碗機(玻璃門板)(50cm/60cm)

NTD.**14,000/14,500**

黑色強化玻璃門板
自動/手動烘乾功能切換
觸控面板、時間顯示
緩衝式滑軌，關門靜音

滑軌帶動雙層碗籃架
3段自動烘乾時間
11-99分鐘手動調整烘乾設定

形式	落地式(玻璃門板)	
型號	RKD-5030S	RKD-6030S
外觀尺寸 mm W×H×D	498×700×500	598×700×500
使用電源	110V/60Hz	
消耗電功率	350W	
烘乾方式	PTC熱風循環	
外桶身材質	ABS+黑色烤漆+黑色強化玻璃+SUS#430	
內膽材質	SUS#430	
殺菌方式	臭氧殺菌	

RKD-4553(P)/5053(P)/6053(P) 落地式烘碗機(雙門抽屜)(45cm/50cm/60cm)

NTD.**15,000**

雙門抽屜結構
日本溫控系統
滾輪滑軌
面板可整組取出

液晶顯示操作面板
鏡面玻璃面板
3段自動烘乾時間

形式	落地式(雙門抽屜)		
型號	RKD-4553(P)	RKD-5053(P)	RKD-6053(P)
外觀尺寸 mm W×H×D	447×697×520	497×697×520	597×697×520
使用電源	110V/60Hz		
消耗電功率	320W (440max)		
烘乾方式	PTC熱風循環		
外桶身材質	ABS		
內膽材質	SUS#304		
殺菌方式	臭氧殺菌		

RKD-360/380/390系列 懸掛式烘碗機(60cm/80cm/90cm)

360(W): NTD.**7,215**
380(W): NTD. **7,215**
390(W): NTD. **7,360**

380S(W): NTD. **7,930**
390S(W): NTD. **8,215**

外型優美，操作簡便
雙色LED顯示按鍵
機體下方加裝PL燈照明
壁掛式配件為選配品
3段自動烘乾時間

形式	懸掛式(白色外觀)		
型號	RKD-360(W)	RKD-380(W) RKD-380S(W)	RKD-390(W) RKD-390S(W)
外觀尺寸 mm W×H×D	598×397×327	798×397×327	898×397×327
使用電源	110V/60Hz		
消耗電功率	280W (440max)		
烘乾方式	PTC熱風循環		
外桶身材質	白色烤漆		
內膽材質	SUS#430		
殺菌方式	W型：無殺菌　SW型：臭氧殺菌		

RKD-182S(Y)/192S(Y) 懸掛式烘碗機(液晶顯示)(80cm/90cm)

NTD.**9,150/9,450**

鏡面門板設計
易拆門板
液晶顯示操作面板
機體下方加裝PL燈照明
隱藏式抹布桿
3段自動烘乾時間

形式	懸掛式(液晶顯示)	
型號	RKD-182S(Y)	RKD-192S(Y)
外觀尺寸 mm W×H×D	798×400×320	898×400×320
使用電源	110V/60Hz	
消耗電功率	280W (400max)	
烘乾方式	PTC熱風循環	
外桶身材質	ABS + 銀色烤漆	
內膽材質	SUS#430	
殺菌方式	臭氧殺菌	

RKD-180UV(W)/190UV(W) 懸掛式烘碗機(紫外線殺菌)(80cm/90cm)

NTD.**8,215/8,360**

機體下方加裝PL燈照明
隱藏式抹布桿
3段自動烘乾時間

形式	懸掛式	
型號	RKD-180UV(W)	RKD-190UV(W)
外觀尺寸 mm W×H×D	798×400×320	898×400×320
使用電源	110V/60Hz	
消耗電功率	280W (400max)	
烘乾方式	PTC熱風循環	
外桶身材質	ABS	
內膽材質	SUS#430	
殺菌方式	紫外線殺菌	

4D直吸導流板式油機

全方位吸力

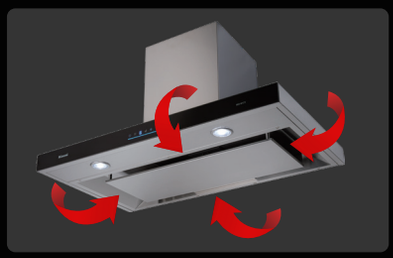

4D直吸導流板

四方進氣
有效吸油排煙

RH-9171 倒T式排油煙機(90cm)

NTD.**17,800**

首創亮點風速顯示功能易於辨識
四方進氣，吸油有效率，有效排煙
磁吸易拆式導流板，容易清潔
隱藏式油杯
低速空氣清新鍵，淨化室內空氣
六段風速
累積使用10小時提醒清潔功能
延遲90秒自動關機功能

型號	RH-9171
外觀尺寸 mm W×H×D	898×501-930×520
使用電源	110V/60Hz
消耗電功率	306W
材質	SUS#430

RH-9390 倒T式排油煙機(90cm)

NTD.**15,800**

LED藍光按鍵，操作明確
四方進氣，吸油有效率，有效排煙
磁吸易拆式導流板，容易清潔
三段風速
累積使用10小時提醒清潔功能
延遲90秒自動關機功能

型號	RH-9390
外觀尺寸 mm W×H×D	898×503-933×515
使用電源	110V/60Hz
消耗電功率	306W
材質	SUS#430

蒸氣水洗油機

RH-8036S/9036S 深罩式蒸氣水洗排油煙機(80cm/90cm)

NTD.**16,700/17,000**

專利設計風胃，吸力強
獨家135℃高溫蒸氣除油
觸控按鍵操作，六段風速調整
髮絲紋不銹鋼
LED燈泡
延遲5分鐘自動關機功能

型號	RH-8036S	RH-9036S
外觀尺寸 mm W×H×D	794×201×562	894×201×562
使用電源	110V/60Hz	
消耗電功率	220W (蒸氣除油700W)	
材質	SUS#430 鍍鋅板頂部	

高質感排油煙機

廚房新亮點

不銹鋼觸控操作

極緻工藝展現

明亮二段照明

LED情境燈

二段調整明亮程度

特殊色外觀

業界首創黑色不銹鋼機體

搭配整體設計

更顯獨特品味

(機體顏色會因拍攝呈現差異

，實際外觀以實機為主。)

抗指紋處理(黑色機型)

不易沾染指紋

清潔保養容易

RH-9131(B)/1231(B) 倒T式高質感不銹鋼排油煙機/黑色(90cm/120cm) NTD.21,900/24,900

整機不銹鋼

不銹鋼觸控

抗指紋表面處理

易拆鋁合金高密度油網

LED新式條燈

五段風速

累積使用30小時提醒清潔功能

延遲5分鐘自動關機功能

型號	RH-9131(B)	RH-1231(B)
外觀尺寸 mm W×H×D	893×515.2-935×500	1200×515.2-935×500
使用電源	110V/60Hz	
消耗電功率	360W	363W
材質	SUS#430 黑色	

(機體顏色會因拍攝呈現差異，實際外觀以實機為主。)

RH-9131/1231 倒T式高質感不銹鋼排油煙機/銀色(90cm/120cm) NTD.19,000/22,900

整機不銹鋼

不銹鋼觸控

易拆鋁合金高密度油網

LED新式條燈

五段風速

累積使用30小時提醒清潔功能

延遲5分鐘自動關機功能

型號	RH-9131	RH-1231
外觀尺寸 mm W×H×D	893×515.2-935×500	1200×515.2-935×500
使用電源	110V/60Hz	
消耗電功率	360W	363W
材質	SUS#430 銀色	

(機體顏色會因拍攝呈現差異，實際外觀以實機為主。)

DC變頻油機系列

RH-8178/9178 深罩式全直流變頻排油煙機(80cm/90cm) NTD.17,300/17,800

機體不銹鋼，耐用高質感
深罩式觸控介面
變頻馬達排煙效果佳
五段風速
高速省電，低速靜音
低速空氣清新快捷鍵
延遲90秒自動關機功能

型號	RH-8178	RH-9178
外觀尺寸 mm W×H×D	793×330×560	893×330×560
使用電源	110V/60Hz	
消耗電功率	250W	
材質	SUS#430	

RH-8628/9628 隱藏式全直流變頻排油煙機(80cm/90cm) NTD.15,700/16,000

整機不銹鋼，耐用高質感
全平面玻璃觸控
折疊式強化玻璃導煙板
六段風速，高低速快捷切換
記憶風速功能
高速省電，低速靜音
延遲1-99分鐘自動關機功能

型號	RH-8628	RH-9628
外觀尺寸 mm W×H×D	791×185×380	891×185×380
使用電源	110V/60Hz	
消耗電功率	175W	
材質	SUS#430	

RH-9621/1221 倒T式全直流變頻排油煙機(90cm/120cm) NTD.22,900/25,000

極薄倒T型，時尚簡約
全平面玻璃觸控
六段風速，高低速快捷切換
記憶風速功能
高速省電，低速靜音
延遲1-99分鐘自動關機功能

型號	RH-9621	RH-1221
外觀尺寸 mm W×H×D	896×520-960 ×507	1196×545-985 ×507
使用電源	110V/60Hz	
消耗電功率	175W	
材質	SUS#430	

RH-9173(A)/1273(A) 雙倒T式全直流變頻排油煙機(90cm/120cm) NTD.23,500/26,200

雙倒T造型，無銲點機箱
電子顯示視窗辨識風速
五段風速
低速空氣清新快捷鍵
高速省電，低速靜音
延遲90秒自動關機功能

型號	RH-9173(A)	RH-1273(A)
外觀尺寸 mm W×H×D	893×620-1050×520	1200×620-1050×520
使用電源	110V/60Hz	
消耗電功率	250W	
材質	SUS#430	

RH-7176S/8176S/9176S 一般型排油煙機(70cm/80cm/90cm) NTD.6,070/6,290/6,580

雙渦輪，雙馬達
典雅造型，輕巧易清

型號	RH-7176S	RH-8176S	RH-9176S
外觀尺寸 mm W×H×D	710×208×565	790×208×565	890×208×565
使用電源	110V/60Hz		
消耗電功率	200W		
材質	SUS#430		

RH-8025A/9025A 深罩式電熱除油排油煙機(80cm/90cm) NTD.9,840/10,360

電熱除油功能
雙渦輪，吸力佳
LED燈泡

型號	RH-8025A	RH-9025A
外觀尺寸 mm W×H×D	790×366×526	890×366×526
使用電源	110V/60Hz	
消耗電功率	240W	
材質	SUS#430	

RH-7033S/8033S/9033S 深罩式水洗+電熱除油排油煙機(70cm/80cm/90cm) NTD.9,000/9,300/9,700

型號	RH-7033S	RH-8033S	RH-9033S
外觀尺寸 mm W×H×D	710×330×574	794×330×574	894×330×574
使用電源	110V/60Hz		
消耗電功率	175W		
材質	SUS#430		

自動清洗功能
電熱除油功能
省電燈泡
延遲5-20分鐘自動關機功能

RH-8035S/9035S 深罩式高速馬達排油煙機(80cm/90cm) NTD.7,700/8,000

高速馬達
三段風速
LED燈泡

型號	RH-8035S	RH-9035S
外觀尺寸 mm W×H×D	790×356×560	890×356×560
使用電源	110V/60Hz	
消耗電功率	445W	
材質	SUS#430	

RH-8037S/9037S 深罩式排油煙機(80cm/90cm) NTD.7,200/7,500

鍍鉻開關
三段風速
省電燈泡

型號	RH-8037S	RH-9037S
外觀尺寸 mm W×H×D	788×365×555	890×365×555
使用電源	110V/60Hz	
消耗電功率	175W	
材質	SUS#430	

隱藏式油機系列

RH-8126E/9126E 隱藏式排油煙機(80cm/90cm) NTD.11,200/11,500

超薄設計
前緣圓角設計
雙渦輪
電熱除油
LED彩色按鍵
LED燈泡
延遲90秒自動關機功能

型號	RH-8126E	RH-9126E
外觀尺寸 mm W×H×D	791×185×510	891×185×510
使用電源	110V/60Hz	
消耗電功率	240W	
材質	SUS#430	

RH-8170/9170 全隱藏式排油煙機(80cm/90cm) NTD.8,000/8,400

全隱藏式
抽拉式強化玻璃導煙板
首創LED藍光投射導煙板
專利智慧型電熱除油
專利滑蓋，掀蓋輕巧
雙渦輪
省電燈管

型號	RH-8170	RH-9170
外觀尺寸 mm W×H×D	795×230×320-350	895×230×320-350
使用電源	110V/60Hz	
消耗電功率	165W	
材質	白色烤漆	

RH-8127/9127 隱藏式排油煙機(80cm/90cm) NTD.7,500/7,900

超薄型
智慧型電熱除油
折疊式強化玻璃導煙板
雙渦輪
LED燈泡

型號	RH-8127	RH-9127
外觀尺寸 mm W×H×D	790×185×380	890×185×380
使用電源	110V/60Hz	
消耗電功率	240W	
材質	白色烤漆	

RH-8021/9021 隱藏式排油煙機(80cm/90cm) NTD.6,240/6,560

折疊式強化玻璃導煙板
雙渦輪
省電燈泡

型號	RH-8021	RH-9021
外觀尺寸 mm W×H×D	790×185×380	890×185×380
使用電源	110V/60Hz	
消耗電功率	240W	
材質	白色烤漆	

RH-8079/9079 隱藏式排油煙機(80cm/90cm) NTD.6,200/6,400

超薄鋁合金前飾板
抽拉式強化玻璃導煙板
雙渦輪
省電燈管

型號	RH-8079	RH-9079
外觀尺寸 mm W×H×D	795×180×380	890×180×380
使用電源	110V/60Hz	
消耗電功率	165W	
材質	白色烤漆	

歐化式油機系列

RH-9129

深度加大
適合搭配日本進口爐連烤瓦斯爐

LED彩色電子按鍵

易拆洗過濾油網

安裝示意圖

搭配林內進口爐連烤瓦斯爐

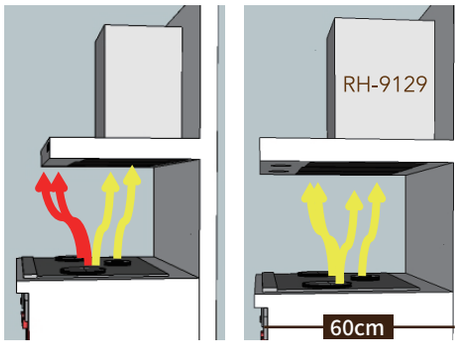

完整吸附油煙

一般倒T型排油煙機深度不足
無法完整吸附嵌入爐+小烤箱機種熱氣
(如上圖左示意圖之紅色熱氣)
RH-9129深度達60公分
可完整吸附油煙與熱氣(如上圖右)

RH-9129 倒T式排油煙機(高速馬達)(90cm) NTD.17,000

60公分深，完整吸附油煙
鋁質高密度過濾油網
三段風速調整
LED彩色按鍵顯示
LED燈泡
延遲90秒自動關機功能

型號	RH-9129
外觀尺寸 mm W×H×D	896×545-985×600
使用電源	110V/60Hz
消耗電功率	380W
材質	SUS#430

RH-9120 倒T式排油煙機(高速馬達)(90cm) NTD.15,500

黑色玻璃觸控面板
鋁質高密度過濾油網
三段風速調整
LOGO背光美型設計
專利開關
LED燈泡
延遲90秒自動關機功能

型號	RH-9120
外觀尺寸 mm W×H×D	896×545-985×507
使用電源	110V/60Hz
消耗電功率	380W
材質	SUS#430

RH-9029H/1229H 倒T式排油煙機(高速馬達)(90cm/120cm) NTD.11,500/15,000

鋁質高密度過濾油網
三段風速調整
LED燈泡

型號	RH-9029H	RH-1229H
外觀尺寸 mm W×H×D	896×545-985×500	1196×545-985×500
使用電源	110V/60Hz	
消耗電功率	380W	
材質	SUS#430	

強制排氣16L無線遙控熱水器

無線遙控　輕鬆調溫

室內型專用
16公升製熱能力
供浴室及廚房同時使用

免拉線

兼顧環境施工考量
輕鬆符合用水場合溫控要求

無線遙控器防水等級IPX5

防潑水等級
不怕浴室水氣霧氣
(不可浸泡水中)

溫差式水溫按摩

在設定溫39-44°C時可使用水溫按摩功能
水溫在設定溫往下最多10度之內規律波動
享受冷熱交替的間歇式水溫
利用上下震盪溫度
刺激血管流通、收縮毛細孔，美膚養生
(水溫按摩功能自動運行時間15分鐘)

浴缸湯量設定

30L-990L浴缸放水設定
當放水量達到設定值時
主機與遙控器會
發出蜂鳴警示
提醒關閉水龍頭

多種模式水溫選擇

預設三種模式預設水溫，可立即切換選擇最適合溫度
亦可手動調節，依個人不同用水需求調整

35°C — 42°C — 50°C

35°C	42°C	50°C
廚房模式 洗臉、刷牙、廚房用水	淋浴模式 淋浴、足浴	浴缸模式 泡澡 (50°C為預設值 依季節及個人需求調整)

RUA-C1630WF 強制排氣式無線遙控16L熱水器 NTD.28,000

能源效率 第2級

日本技術，台灣製造
重要部品林內品質把關
無線遙控，免拉線
兼顧環境施工考量
溫差式水溫按摩
浴缸湯量設定
三種水溫預設模式，亦可手動調節
35-60°C共16段水溫設定
三段火排自動調整
搭載水量伺服器
連續使用60分鐘熄火

*1機最多3個無線遙控器
*標準配備無線遙控器BC-30一組

形式	屋內FE熱水器(附無線遙控功能)
出水能力(溫升25°C)	16L
外觀尺寸 mm W×H×D	350×575×180
使用電源	110V / 60Hz
瓦斯接口孔徑 (英吋)	1/2”
冷熱水管口徑 (英吋)	1/2”
排氣管	Φ 60mm 5米3彎
瓦斯消耗量	32.1 kW
天然氣流量表	3m³/hr (立方公尺/小時)以上
標示熱效率	83%
能源分級	2級

BC-30 RUA-C1630WF專用無線溫控器 NTD.5,200

搭配RUA-C1630WF使用
防水等級IPX5(防潑水等級)
不怕浴室水氣霧氣(不可浸泡水中)
操作部加大視窗更清晰
全平面觸控，高質感設計
多種模式預設溫度與水溫按摩功能
優先功能
兒童安全鎖
附壁掛架

外觀尺寸 mm W×H×D	140×100×23
使用電源	1.5V×2

FE強制排氣熱水器

日本技術　台灣製造

生產過程新概念

重要部品內製化
林內全程品質把關
日本技術　台灣製造

環保製程　熱傳導提升

速熱省能高熱效能
節省能源與荷包

質感升級

明朗流線造型
外觀簡潔大方

液晶螢幕操作介面

操作簡易
精準控溫

RUA-C1600WF 強制排氣型16L熱水器 NTD.19,300

能源效率 第2級

日本技術，台灣製造
重要部品林內品質把關
三段火排自動調整
環保製程
熱傳導提升
35-60°C共16段水溫設定
連續使用60分鐘熄火
屋內型下置馬達強制排氣
外觀簡潔大方
節省安裝空間

形式	屋內型強制排氣式
出水能力(溫升25°C)	16L
外觀尺寸 mm W×H×D	350×575×180
使用電源	110V/60Hz
瓦斯接口孔徑(英吋)	1/2"
冷熱水管口徑(英吋)	1/2"
排氣管	5米3彎 Φ 60mm
瓦斯消耗量	32.1 kW
天然氣需用流量表	3 m^3/hr(立方公尺/小時)以上
標示熱效率	83.0%
能源分級	2級

RUA-C1300WF 強制排氣型13L熱水器 NTD.15,500

能源效率 第2級

日本技術，台灣製造
重要部品林內品質把關
環保製程
熱傳導提升
35-60°C共16段水溫設定
連續使用60分鐘熄火
屋內型下置馬達強制排氣
外觀簡潔大方
節省安裝空間

形式	屋內型強制排氣式
出水能力(溫升25°C)	13L
外觀尺寸 mm W×H×D	350×575×180
使用電源	110V/60Hz
瓦斯接口孔徑(英吋)	1/2"
冷熱水管口徑(英吋)	1/2"
排氣管	5米3彎 Φ60mm
瓦斯消耗量	26.2 kW
天然氣需用流量表	2.7m^3/hr(立方公尺/小時)以上
標示熱效率	83.0%
能源分級	2級

RCS-7TW 即湯循環迴水機 NTD.16,000

提供即時熱水免等待
16段手動設定功能
自動、手動切換
需有迴水管路
需搭配水量檢知啓動型熱水器使用

外觀尺寸 mm W×H×D	275×422×160
使用電源	110V/60Hz
迴水接口孔徑(英吋)	1/2"
出水接口孔徑(英吋)	3/4"
冷水接口孔徑(英吋)	3/4"

RU-B1251FE 強制排氣型12L熱水器 NTD.10,100

能源效率 第3級

環保製程
熱傳導提升
水量感知啓動
37-70°C共18段水溫設定
連續使用50分鐘熄火
屋內型上置馬達強制排氣

形式	屋內型強制排氣式
出水能力(溫升25°C)	12L
外觀尺寸 mm W×H×D	410×665×220
使用電源	110V/60Hz
瓦斯接口孔徑(英吋)	1/2"
冷熱水管口徑(英吋)	1/2"
排氣管	5米3彎 Φ60mm
瓦斯消耗量	24 kW
天然氣需用流量表	2.5m^3/hr(立方公尺/小時)以上
標示熱效率	79%
能源分級	3 級

FE強制排氣熱水器

RUA-C1620WF 強制排氣型16L熱水器 NTD.23,200

能源效率 第2級

日本技術，台灣製造
重要部品林內品質把關
搭載水量伺服器
操作部升級觸控式面板
浴缸湯量設定模式
環保製程
熱傳導提升
三段火排自動調整
35-60°C共16段水溫設定
連續使用60分鐘熄火
屋內型下置馬達強制排氣
外觀簡潔大方
節省安裝空間

形式	屋內型強制排氣式
出水能力(溫升25°C)	16L
外觀尺寸 mm W×H×D	350x575x180
使用電源	110V/60Hz
瓦斯接口孔徑(英吋)	1/2"
冷熱水管口徑(英吋)	1/2"
排氣管	5米3彎 Φ 60mm
瓦斯消耗量	32.1 kW
天然氣需用流量表	3m³/hr (立方公尺/小時)以上
標示熱效率	83.0%
能源分級	2級

*本體溫控器不可外移
*可外接浴室溫控器*1個及廚房用溫控器*1個(另購品)

BC-20 RUA-C1620WF專用浴室有線溫控器 NTD.5,200

搭配RUA-C1620WF使用
一台熱水器可搭配1個
優先功能，水溫設定，ECO節能模式
浴缸湯量設定

外觀尺寸 mm W×H×D	163×90×23
使用電源	與熱水器有線連結

BSC-20 RUA-C1620WF專用廚房有線溫控器 NTD.4,800

搭配RUA-C1620WF使用
一台熱水器可搭配1個
優先功能，水溫設定，ECO節能模式

外觀尺寸 mm W×H×D	163×90×23
使用電源	與熱水器有線連結

RU-1022RFN/1222RFN 自然排氣一般型10L/12L熱水器 NTD.6,700 / 7,900

能源效率 第2級

- 環保製程
- 熱傳導提升
- 旋鈕式火力調節
- 橫式安全型銅製水盤
- 旋鈕式水量調節
- 低電壓指示燈
- 連續使用20分鐘安全裝置

形式	屋外一般型自然排氣式
出水能力(溫升25°C)	10L/12L
外觀尺寸 mm W×H×D	410×665×240
使用電源	DC 1.5V
瓦斯接口孔徑(英吋)	1/2"
冷熱水管口徑(英吋)	1/2"
排氣管	無
瓦斯消耗量	21 kW(10L),24kW(12L)
標示熱效率	83%
能源分級	2級

RU-1022RF/1222RF 自然排氣抗風型10L/12L熱水器 NTD.7,600 / 8,100

能源效率 第2級

- 環保製程
- 熱傳導提升
- 旋鈕式火力調節
- 橫式安全型銅製水盤
- 旋鈕式水量調節
- 低電壓指示燈
- 連續使用20分鐘安全裝置
- 屋外型抗風罩

形式	屋外抗風型自然排氣式
出水能力(溫升25°C)	10L/12L
外觀尺寸 mm W×H×D	410×800×240
使用電源	DC 1.5V
瓦斯接口孔徑(英吋)	1/2"
冷熱水管口徑(英吋)	1/2"
排氣管	無
瓦斯消耗量	21 kW(10L),24kW(12L)
標示熱效率	83%
能源分級	2級

RU-A1021RFN/A1221RFN 自然排氣一般型10L/12L熱水器 NTD. 6,700 / 7,900

能源效率 第2級

- 直立式安全型銅製水盤
- SW微動開關
- 連續使用20分鐘安全裝置
- 多種安全裝置
- 低電壓指示燈

形式	屋外一般型自然排氣式
出水能力(溫升25°C)	10L/12L
外觀尺寸 mm W×H×D	410×735×250
使用電源	DC 1.5V
瓦斯接口孔徑(英吋)	1/2"
冷熱水管口徑(英吋)	1/2"
排氣管	無
瓦斯消耗量	20 kW(10L),24kW(12L)
標示熱效率	83%
能源分級	2級

RU-A1021RF/A1221RF 自然排氣抗風型10L/12L熱水器 NTD.7,600 / 8,100

能源效率 第2級

- 直立式安全型銅製水盤
- SW微動開關
- 連續使用20分鐘安全裝置
- 多種安全裝置
- 低電壓指示燈
- 屋外型抗風罩

形式	屋外抗風型自然排氣式
出水能力(溫升25°C)	10L/12L
外觀尺寸 mm W×H×D	410×880×240
使用電源	DC 1.5V
瓦斯接口孔徑(英吋)	1/2"
冷熱水管口徑(英吋)	1/2"
排氣管	無
瓦斯消耗量	20 kW(10L),24kW(12L)
標示熱效率	83%
能源分級	2級

儲熱式電熱水器

REH-0854/1255

儲熱式8/12加侖電熱水器 (琺瑯內膽)　NTD.10,400/ 12,600

能源效率 第4級
能源效率 第5級

琺瑯內膽防銹、抗腐蝕
琺瑯內膽五年保固
(需定期更換鎂極棒)
不銹鋼外桶，堅固耐用(SUS#430)
高密度發泡材質
內置鎂極棒，有效延長機體壽命

形式	儲熱式電熱水器	
型號	REH-0854	REH-1255
外觀尺寸 mm ΦW×H	405×622	405×672
容量(加侖)	8	12
使用電源	220V/28A	220V/18A
額定功率kW	6	4
水管接口孔徑(英吋)	R 1/2"	R 1/2"
能效分級	4級	5級

REH-2055/3055/5054

儲熱式20/30/50加侖電熱水器 (琺瑯內膽)　NTD.15,000/ 18,000/ 30,000

能源效率 第5級
能源效率 第5級
能源效率 第4級

琺瑯內膽防銹、抗腐蝕
琺瑯內膽五年保固
(需定期更換鎂極棒)
不銹鋼外桶，堅固耐用(SUS#430)
高密度發泡材質
內置鎂極棒，有效延長機體壽命

形式	儲熱式電熱水器		
型號	REH-2055	REH-3055	REH-5054
外觀尺寸 mm ΦW×H	470x915	500x1081	590x1208
容量(加侖)	20	30	50
使用電源	220V/18A	220V/18A	220V/28A
額定功率kW	4	4	6
水管接口孔徑(英吋)	R 1/2"	R 1/2"	R 3/4"
能效分級	5級	5級	4級

REH-0864/1264/1564

儲熱式8/12/15加侖電熱水器 (不銹鋼內膽)　NTD. 9,800/ 12,000/ 13,000

能源效率 第4級

不銹鋼材質，堅固耐用
高密度發泡材質
內膽 SUS#304
外桶 SUS#430

形式	儲熱式電熱水器		
型號	REH-0864	REH-1264	REH-1564
外觀尺寸 mm ΦW×H	390x650	390x790	390x990
容量(加侖)	8	12	15
使用電源	220V/28A	220V/18A	220V/18A
額定功率kW	6	4	4
水管接口孔徑(英吋)	R 1/2"	R 1/2"	R 1/2"
能效分級	4級	4級	4級

REH-2064/3065/5064

儲熱式20/30/50加侖電熱水器 (不銹鋼內膽)　NTD. 14,600/ 18,000/ 30,000

能源效率 第4級
能源效率 第5級
能源效率 第4級

不銹鋼材質，堅固耐用
高密度發泡材質
內膽 SUS#304
外桶 SUS#430

形式	儲熱式電熱水器		
型號	REH-2064	REH-3065	REH-5064
外觀尺寸 mm ΦW×H	430x1080	480x1240	630x1250
容量(加侖)	20	30	50
使用電源	220V/18A	220V/18A	220V/28A
額定功率kW	4	4	6
水管接口孔徑(英吋)	R 1/2"	R 3/4"	R 3/4"
能效分級	4級	5級	4級

安裝尺寸圖(單位mm)

檯面式瓦斯爐安裝圖所示高度，為瓦斯入口到檯面(流理台)之高度。

RB-Q230G(B)

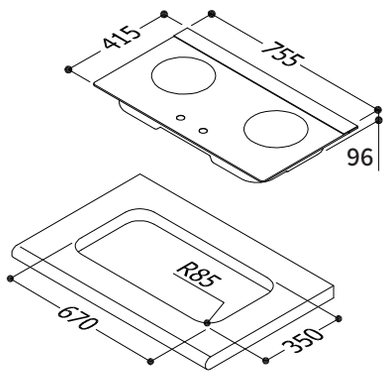

RBTS-Q230G(B)

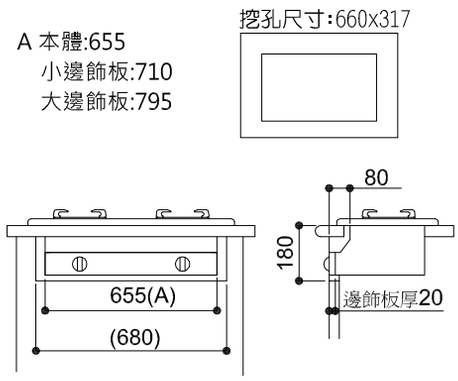

RTS -Q230G(B)

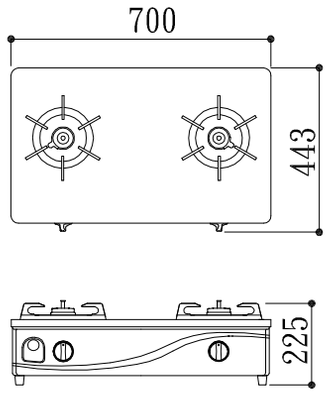

RB-N218G(B)

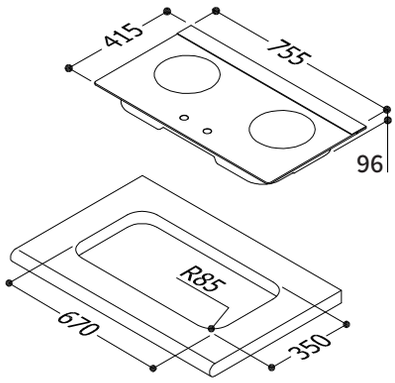

RB-F218G(B)

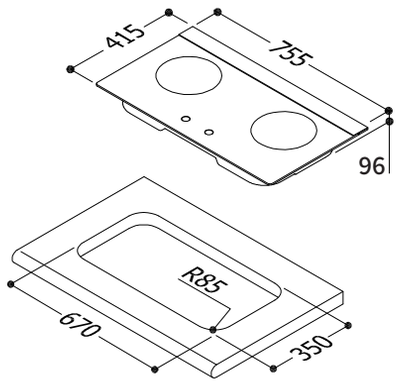

RH-9391R

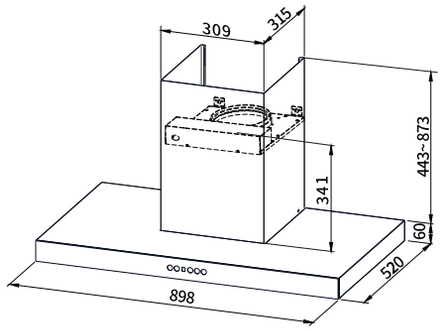

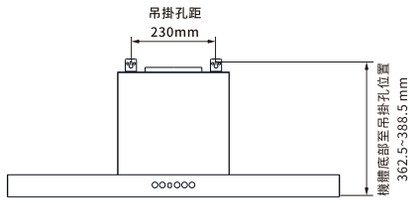

RH-8790R/9790R

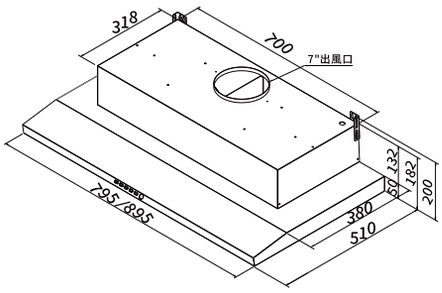

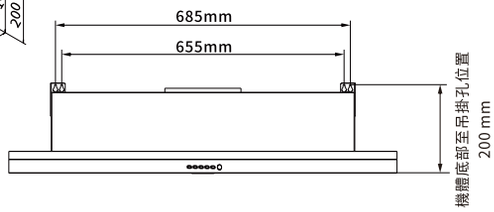

RB-F219G(G) RB-F219G(CW) RB-F219G(P) RB-F219G(Y)

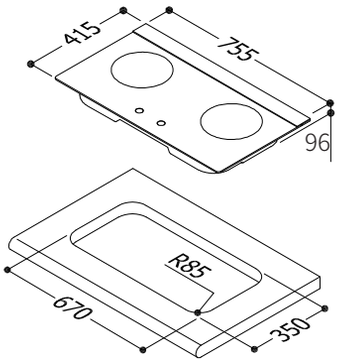

RB-N312G(B)

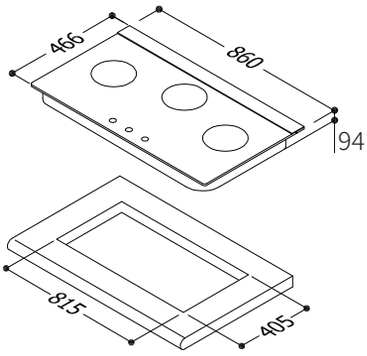

RB-N212G(B)

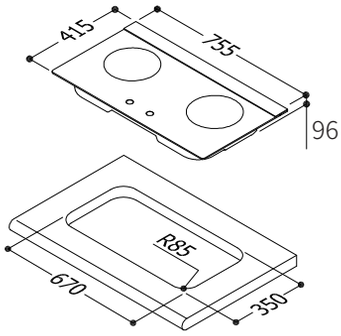

安裝尺寸圖(單位mm)

檯面式瓦斯爐安裝圖所示高度，為瓦斯入口到檯面(流理台)之高度。

RB-F312G(B)

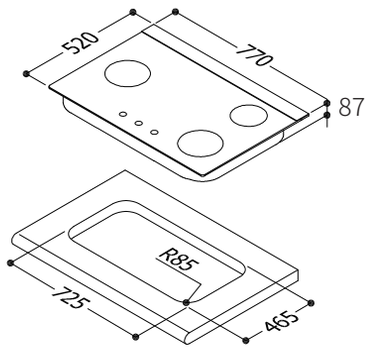

RB-F212G(B)

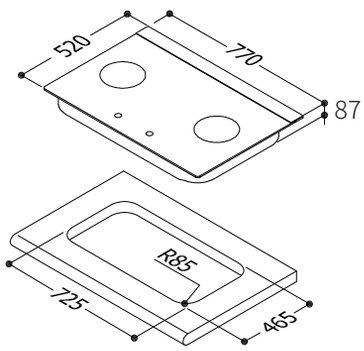

RB-201GN(B)

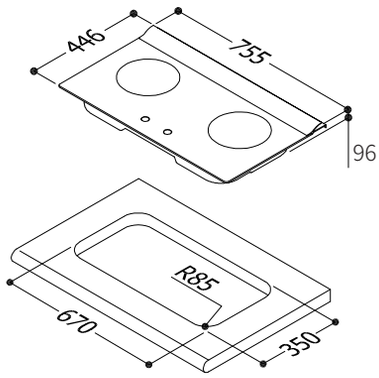

RB-N100G(B)

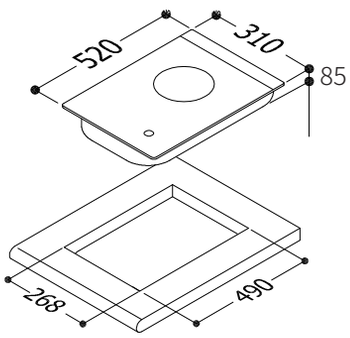

RB-N201S

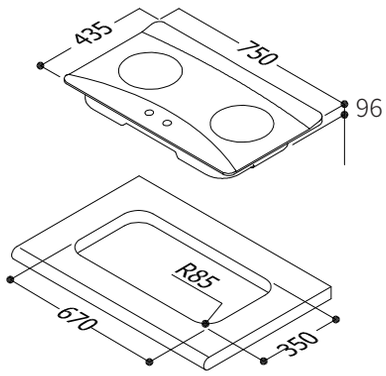

RBTS-N201G(B)

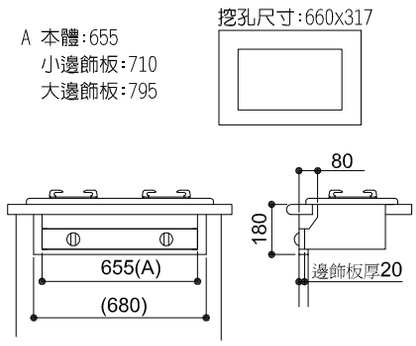

RBTS-N201S/N201W

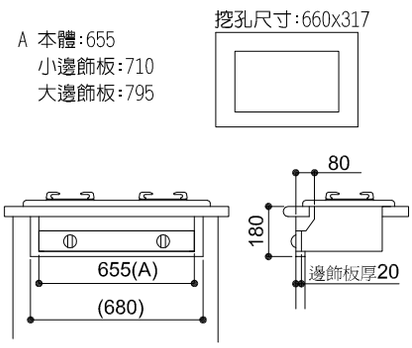

RTS-N201S

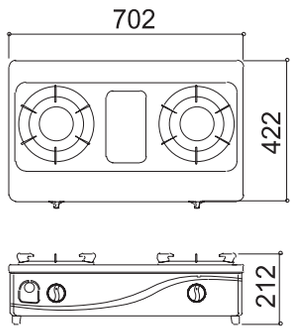

RB-37F

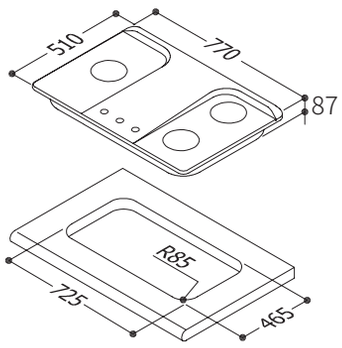

RB-27F

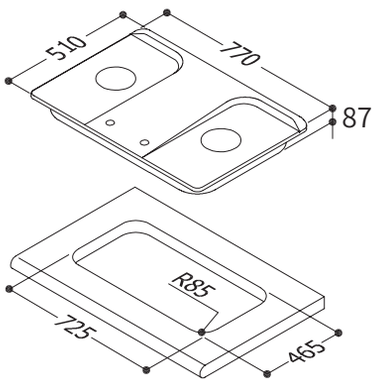

RB-26GF(B)

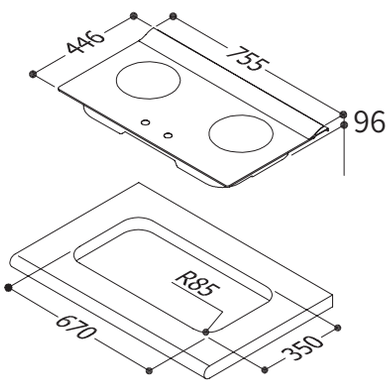

RB-26F

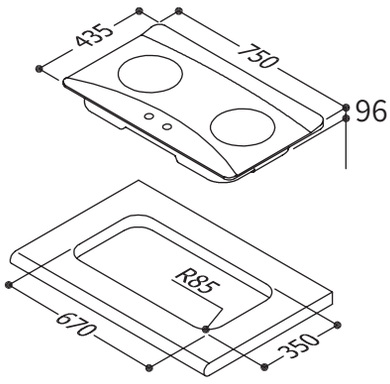

安裝尺寸圖(單位mm)

檯面式瓦斯爐安裝圖所示高度，為瓦斯入口到檯面(流理台)之高度。

RBTS-271GF(B)

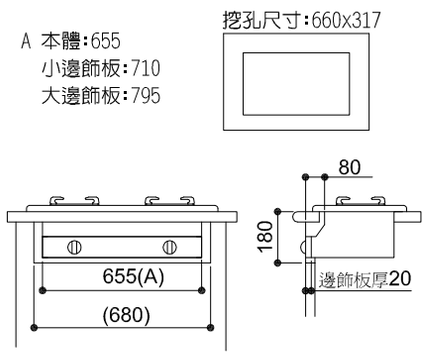

RB-100GH(B)

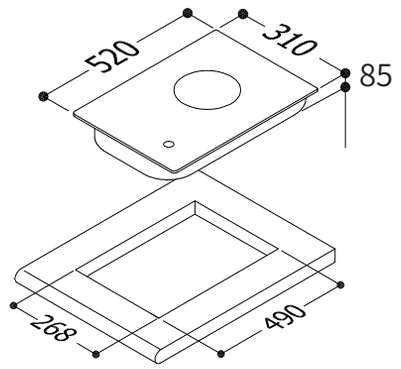

RB-302GH(B)/(W)

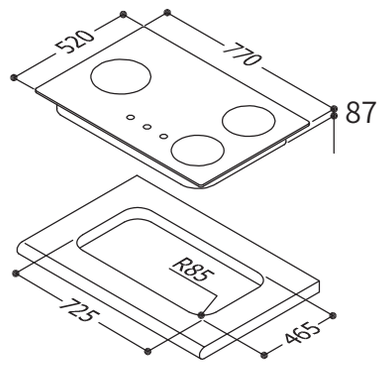

RB-202GH(B)/(W)

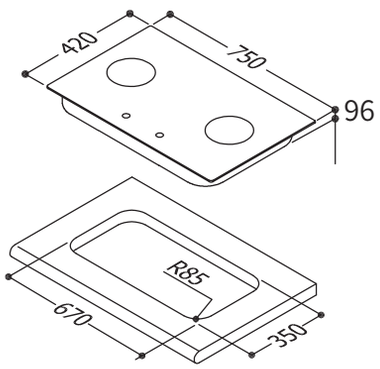

RB-H301S

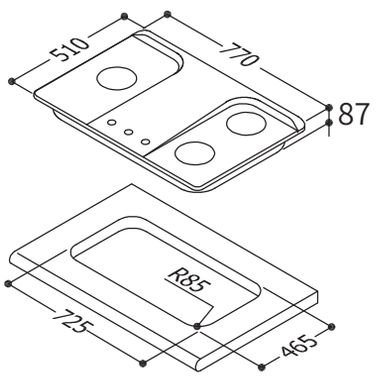

RB-H201S

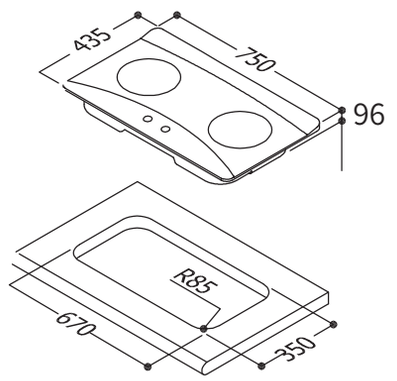

RB-3GMB(B)/(W)

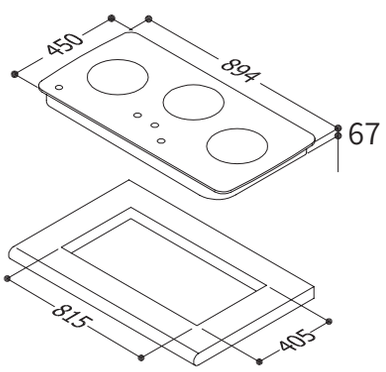

RB-2GMB(B)/(W)

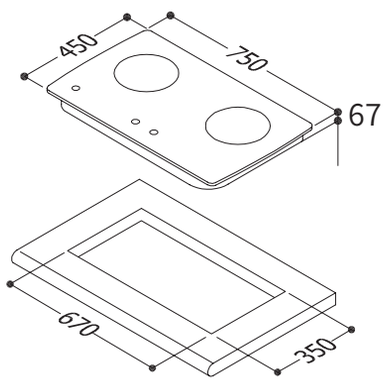

RBTS-227GC(B)/(W)

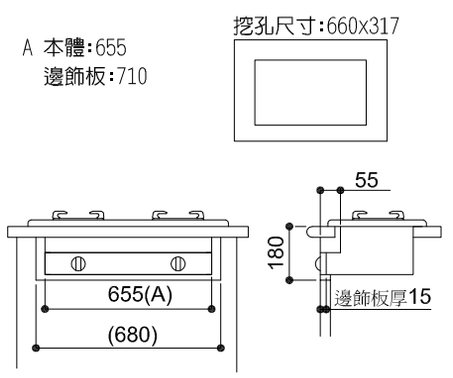

RBTS-227SC/WC

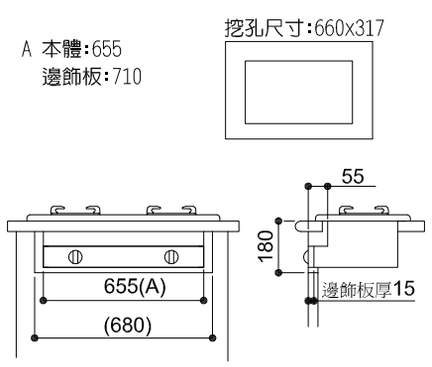

RTS-202SC

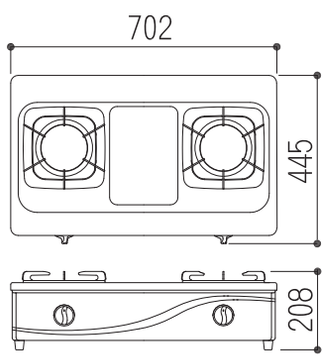

RTS-203SC

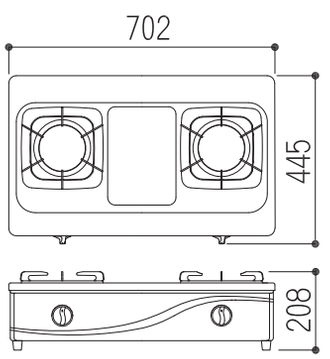

安裝尺寸圖(單位mm)

RTS-1ND

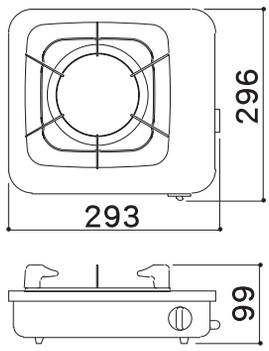

RVD-6010

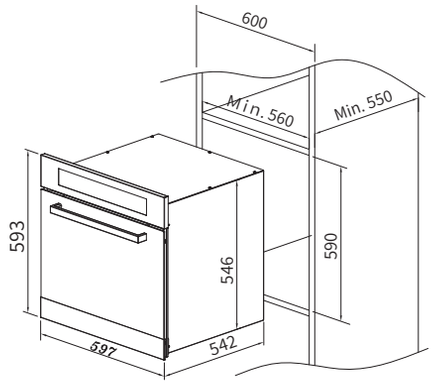

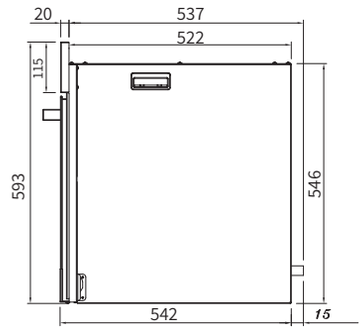

RB-2231H/RB-2232H

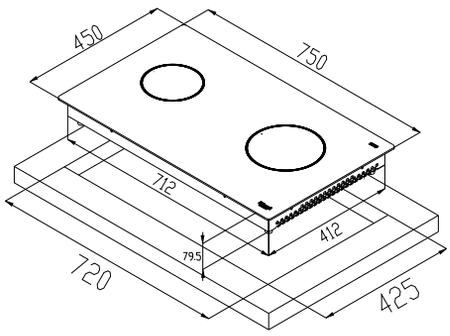

RKD-5035S/6035S

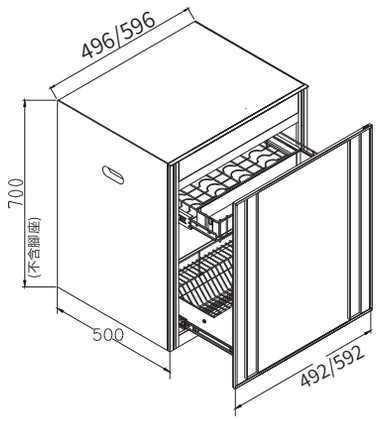

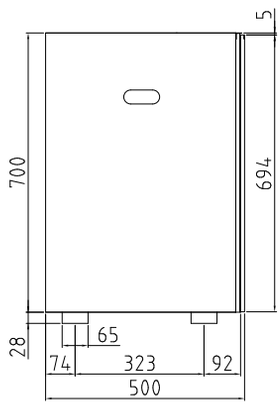

RB-1131H/RB-1132H

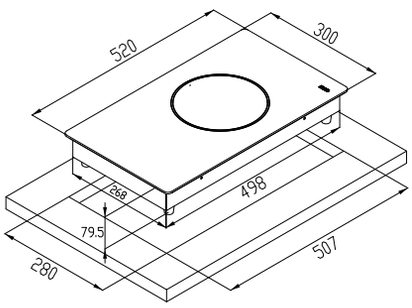

RKD-5030S/6030S

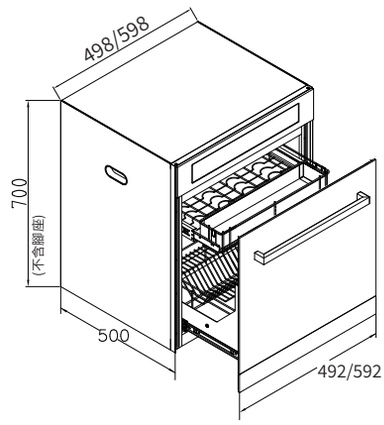

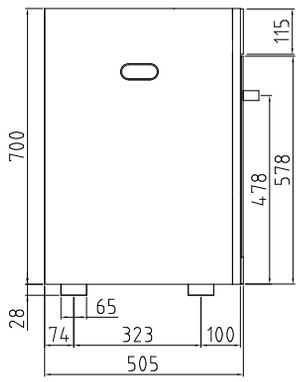

RKD-4553(P)/5053(P)/6053(P)

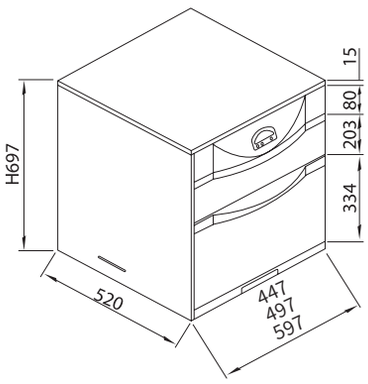

RKD-360/380/390

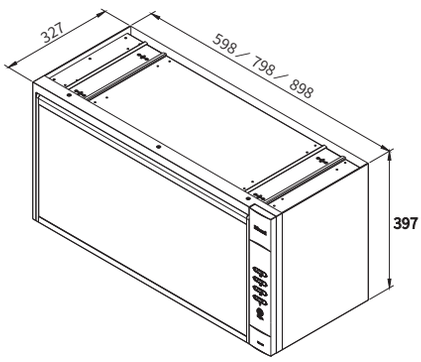

RKD-182S(Y)/192S(Y)

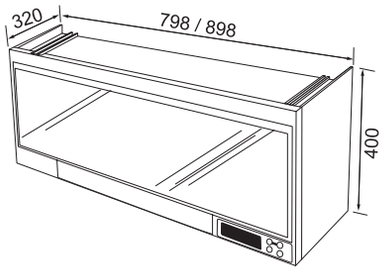

安裝尺寸圖(單位mm)

RKD-180UV(W)/190UV(W)

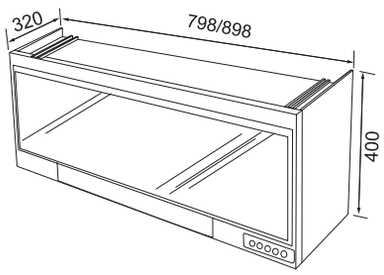

RH-9171

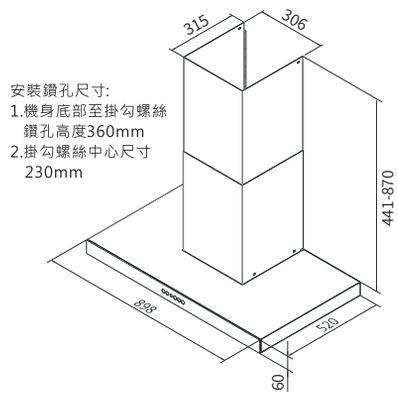

RH-9390

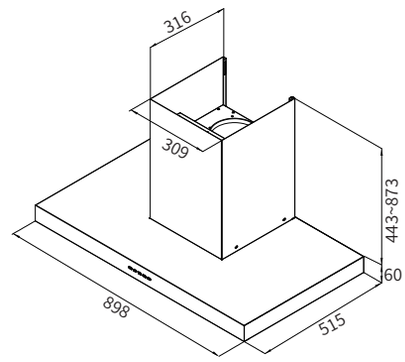

機身底部至吊掛螺絲鑽孔位置為362.5mm
吊掛螺絲孔距為230mm

RH-8036S/9036S

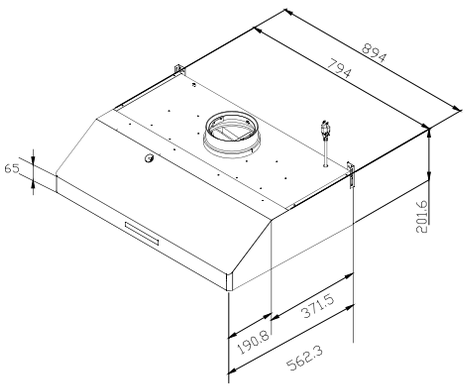

RH-9131(B)/1231(B)/9131/1231

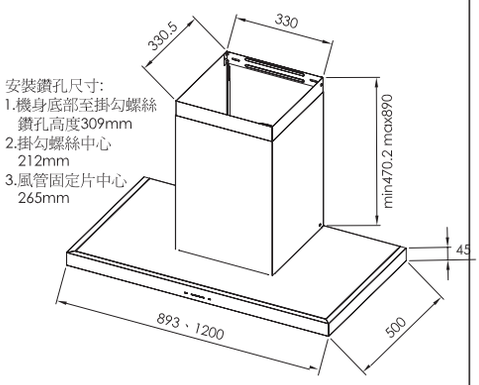

RH-8178/9178

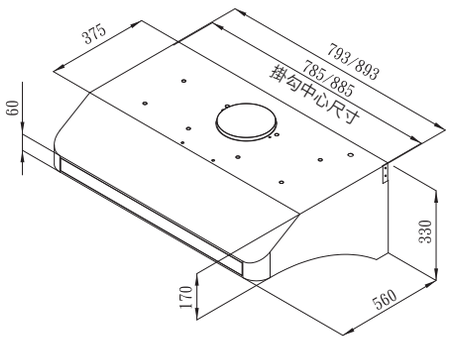

RH-8628/9628

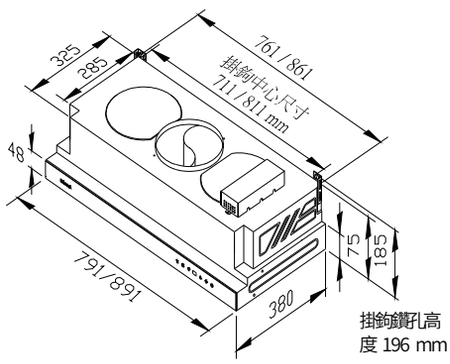

RH-9621/1221

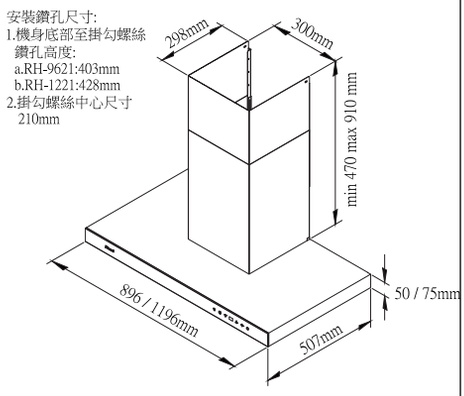

RH-9173(A)/1273(A)

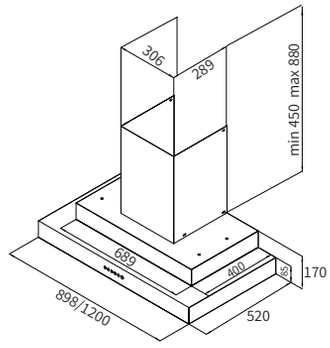

機身底部至吊掛螺絲鑽孔位置為220mm
吊掛螺絲孔距為240mm

RH-7176S /8176S /9176S

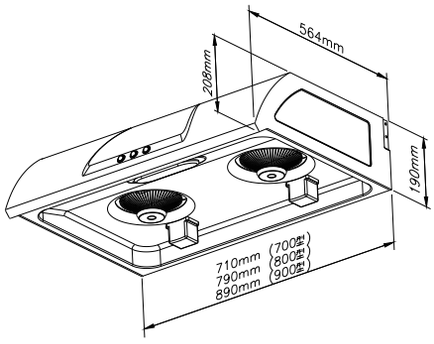

RH-8025A/9025A

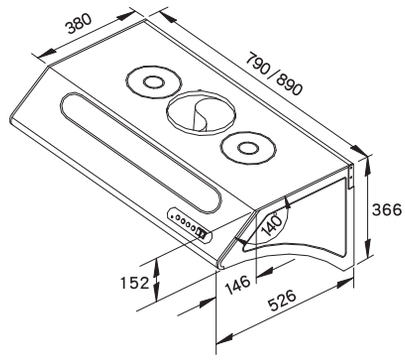

RH-7033S/8033S/9033S

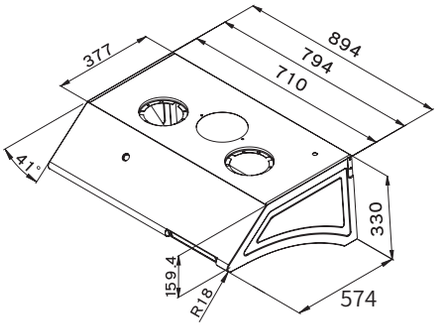

安裝尺寸圖(單位mm)

RH-8035S/9035S

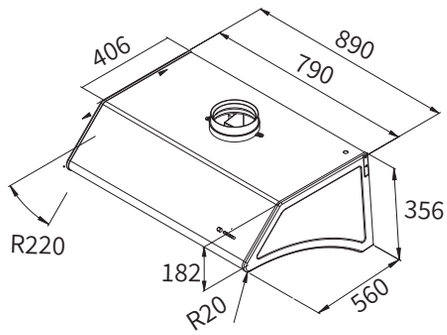

RH-8037S/9037S

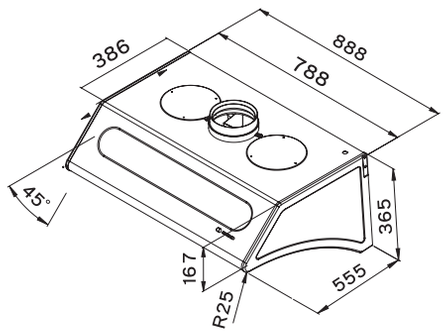

RH-8126E/9126E

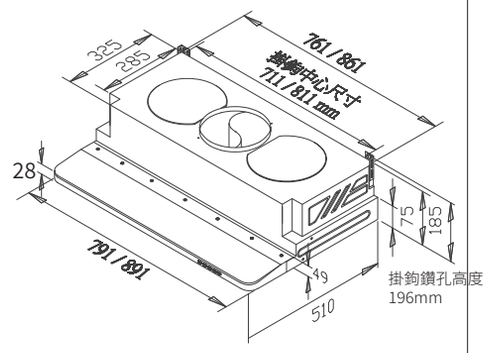

RH-8170/9170

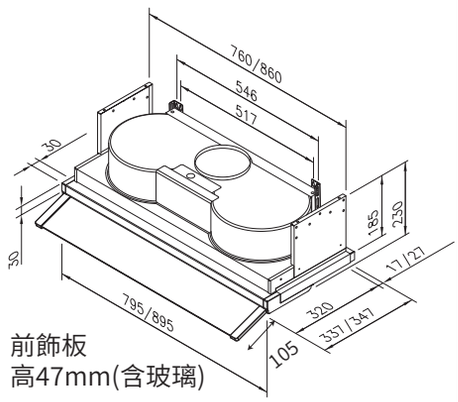

RH-8127/9127

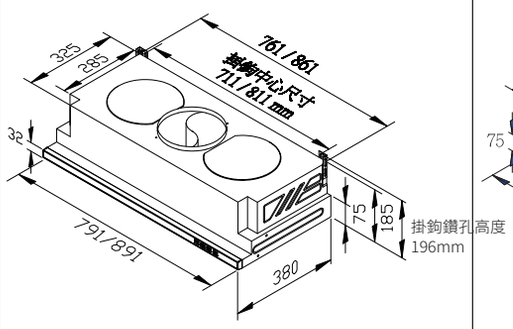

RH-8021/9021

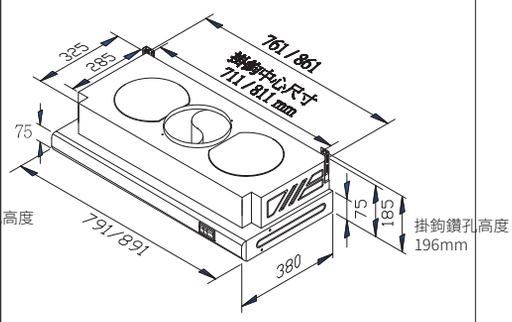

RH-8079/9079

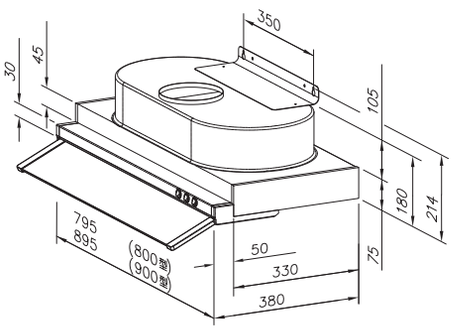

RH-9129

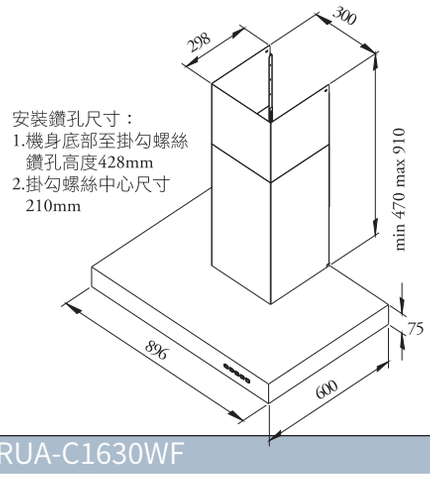

RH-9120

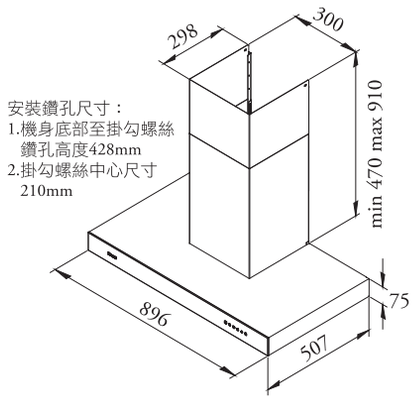

RH-9029H/1229H

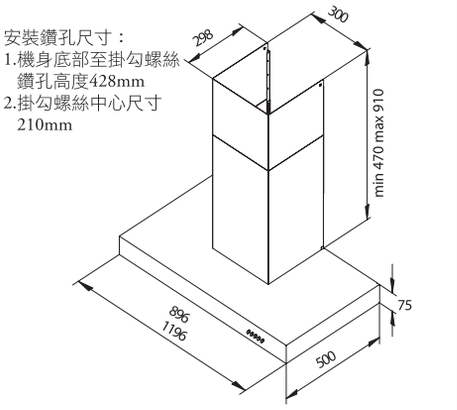

RUA-C1630WF

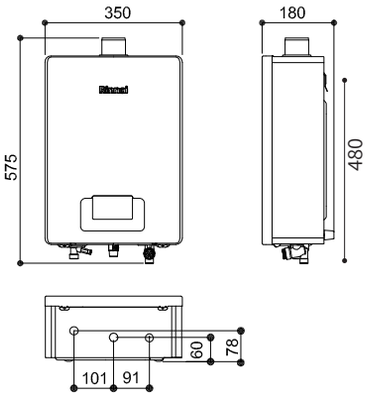

RUA-C1600WF/C1300WF

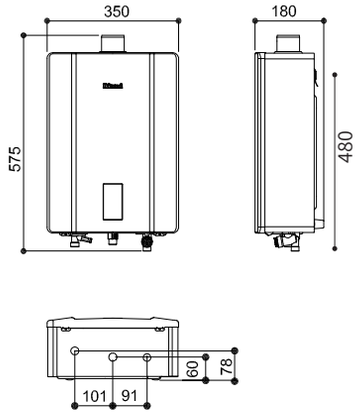

安裝尺寸圖(單位mm)

RCS-7TW

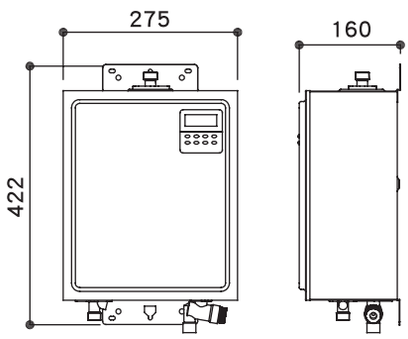

RU-B1251FE

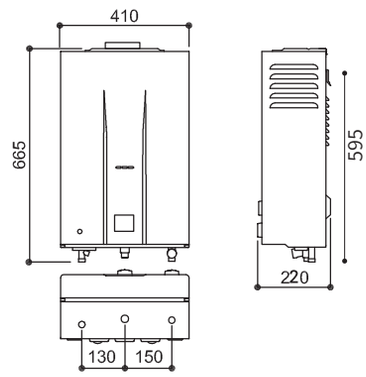

RUA-C1620WF

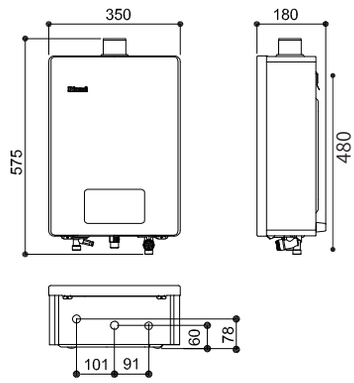

RU-1022RFN/1222RFN

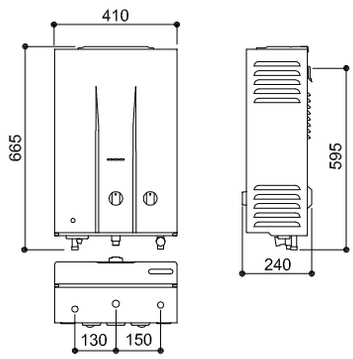

RU-1022RF/1222RF

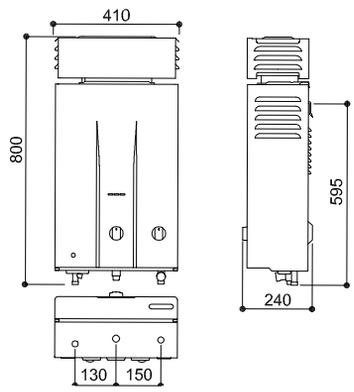

RU-A1021RFN/A1221RFN

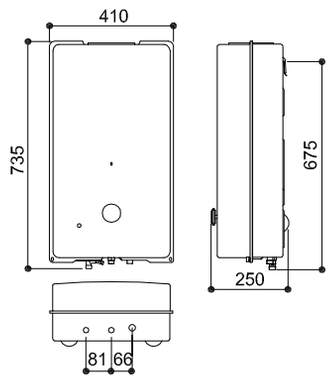

RU-A1021RF/1221RF

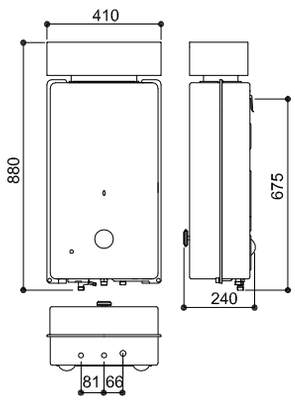

REH-0854/1255

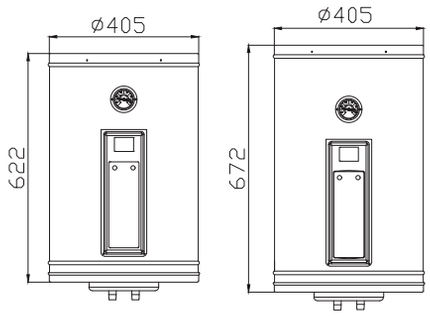

REH-2055/3055

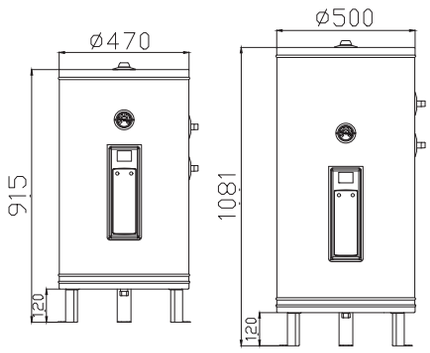

REH-5054

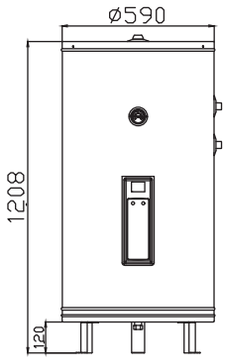

REH-0864/1264/1564

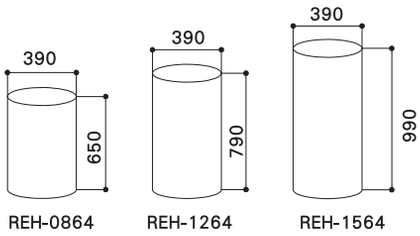

REH-2064/3065/5064

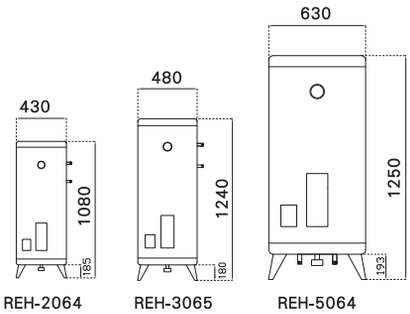

Rinnai

台灣林內工業股份有限公司

www.rinnai.com.tw

服務全年無休 365天

版本　2019.09

本型錄之產品資料及規格，台灣林內保有後續修正之權利，如有修正以台灣林內官網為主。

總門市：章記衛廚
地址：高雄市前金區中華三路166號
電話：07-2868111
信箱：service@cbk.tw

Bath & Kitchen
台南生活館：永昕衛廚
地址：台南市南區健康路二段213號
電話：06-2635899
信箱：service@ysbk.com.tw