Swedish thinking.
Better living.

Electrolux 2024 Catalogue - 大家電

章記衛廚

Swedish thinking. Better living.

2025
產品型錄-大家電

滾筒洗衣機
洗碗機
廚房嵌入式家電
冰箱與冷凍櫃
酒櫃

Electrolux

總門市：章記衛廚
高雄市前金區中華三路166號
07-2868111
客服LINE ID：@154mavis

★旗艦店★安平門市：章記衛廚
台南市安平區永華路二段1057號
06-2958080
客服LINE ID：@543slobr

台南生活館：永昕衛廚
台南市南區健康路二段213號
06-2635899
客服LINE ID：@lys9118v

夢時代百貨：章記衛廚
高雄市前鎮區中華五路789號B2
07-8416540
客服LINE ID：@893kindg

遠東SOGO百貨：章記衛廚
高雄市前鎮區三多三路217號6F
07-3355330
客服LINE ID：@089bkeid

目錄

極淨 呵護

02 滾筒洗衣機 Washing Machine
14 洗碗機 Dishwasher

極致 美味

34 嵌入式烤箱 Built-in Oven
44 感應爐 Induction Hob
54 瓦斯爐 Gas Hob
60 排油煙機 Hood
66 冰箱與冷凍櫃 Refrigerator & Freezer
78 酒櫃 Wine Cabinet

Washing Machine
滾筒洗衣機

獨家洗淨科技，深層除菌潔淨，
同時智慧呵護衣物纖維，
使心愛的衣物長久柔軟、亮麗如新，
並透過優化的洗衣滾筒模式，
將洗程對環境的影響減至最低。

Swedish thinking.
Better living.

UltimateCare

極淨呵護系列

滾筒洗脫烘衣機 | 滾筒洗衣機

UltraMix 洗劑高效混合技術[1]

在洗劑/柔軟劑進入洗衣槽前，先於預拌槽中與水充分融合，再均勻灑入洗衣槽中，避免洗劑殘留於衣服上，並加強衣物護色，經過52次洗滌後褪色減少40%，且使洗程時間更短、衣物色彩更加亮麗如新。

360度噴嘴設計提升噴灑覆蓋率，讓洗劑/柔軟劑分佈均勻，使衣服更柔軟且氣味更清新。

SensorWash 智能感測科技[2]

自動偵測衣物髒汙程度以調整洗程周期，不需搭配預先處理的步驟，就能輕鬆去除各類型的頑固髒汙，包括：油漬、紅酒漬、塵土及巧克力汙漬等高達53種的可見髒汙皆能有效移除，確保最優化的衣物清潔。

適用機型：EWW1143R7WC、EWW1243R7WC、EWW1242R9WC、EWF1242R9WC

IntelliQuick 智能快選

全新IntelliQuick智能快選能聰明又精準地偵測洗衣量，替您選擇最快速的洗程，在45分鐘內清洗滿載衣物量，高效潔淨，精準呵護衣物，減少洗前準備的煩惱，讓衣物持久如新，同時不增加額外能源與用水。

適用機型：EWW1143R7WC、EWW1243R7WC、EWW1242R9WC、EWF1242R9WC

羽絨被90′

羽絨被90洗程利用加熱60°C蒸氣，僅需90分鐘就能洗淨並烘乾大件的被單或冬被。只需單一洗程，就能透過加熱蒸氣清潔護理被單，省水節能的同時還能去除汗味等異味，並減少塵蟎。

適用機型：EWW1123P5WC、EWW1143R7WC、EWW1243R7WC、EWW1242R9WC

VapourRefresh 蒸氣清新

透過60°C的純蒸氣噴灑，減少衣物的皺褶，達到殺菌效果，護理和淨化衣物。溫和的蒸氣不會傷害您的衣物，快速去除異味，亦可以減少耗能，讓您的衣物煥然一新！

適用機型：EWW1143R7WC、EWW1243R7WC、EWW1242R9WC、EWF1242R9WC

[1] 經伊萊克斯內部實驗，洗劑高效混合技術，經過52次洗滌後，能讓褪色減少40%

[2] 經實驗測試，使用40度水溫的棉質衣物洗程搭配強力去汙的附加功能，可有效清除5公斤衣物上的食物、家居及個人用品污漬。實際效果可能因機型、洗滌量、污漬類型與殘留時間、洗劑種類及水質硬度而有所不同

UltimateCare

極淨呵護系列
滾筒洗脫烘衣機 | 滾筒洗衣機

AutoDose 智能投放洗劑科技

精確測量滾桶內的衣物量，並自動釋放最佳洗劑及柔軟劑的用量，以確保每一次的衣物洗滌，都能使用適當的洗劑及柔軟劑用量，達到最理想的衣物清潔表現，並減少衣物磨損。

適用機型 : EWW1242R9WC、EWF1242R9WC

LoadSensor 負載量智慧感應

偵測置入洗衣機內衣物的重量，確保於各種洗程使用適當份量的洗劑及柔軟劑在最有效率的方式下達到最好的洗衣能力。

適用機型 : EWW1242R9WC、EWF1242R9WC

APP 遠端遙控功能

連接Electrolux APP連接您的洗衣機，輕鬆享受遠端遙控的便利。透過APP獲取即時洗衣狀態更新、能源節省建議與衣物護理訣竅，提升全面洗衣體驗。

適用機型 : EWW1143R7WC、EWW1243R7WC
EWW1242R9WC、EWF1242R9WC

110V低電壓滾筒洗脫烘衣機系列

UltimateCare 900 洗脫烘衣機

EWW1242R9WC
110 V / 60 Hz
洗衣 12 公斤 / 烘衣 9 公斤
建議售價：$64,900

機型尺寸

H850 x W600 x D659 mm

商品特色

- AutoDose智能投放洗劑科技，根據衣物重量投遞最佳的洗劑及柔軟劑用量
- SensorWash智能感測科技，智能髒污感測科技幫您輕鬆去除高達53種頑固污漬
- IntelliQuick智能快選，自動偵測洗衣量並智能選擇合適的洗程，提供最有效的清潔和精準衣物護理
- App智能助理，針對清洗衣物智能提供合適洗程，並可客製化調整建議洗程
- UltraMix洗劑高效混合技術，洗劑不殘留，加強衣物護色效果，減少40%退色
- 蒸氣清新功能，透過蒸氣，無需水洗便可使衣物煥然一新，並減少皺紋和用水量
- 羽絨90'洗程，在90分內清洗並烘乾您的羽絨被

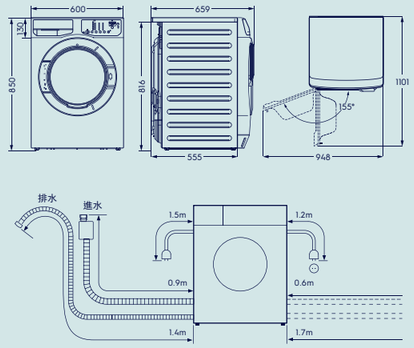

110V低電壓滾筒洗衣機系列

UltimateCare 900 滾筒洗衣機

EWF1242R9WC
110 V / 60 Hz
洗衣 12 公斤
建議售價：$54,900

機型尺寸

H850 x W600 x D659 mm

商品特色

- AutoDose智能投放洗劑科技，根據衣物重量投遞最佳的洗劑及柔軟劑用量
- SensorWash智能感測科技，智能髒污感測科技幫您輕鬆去除高達53種頑固污漬
- IntelliQuick智能快選，自動偵測洗衣量並智能選擇合適的洗程，提供最有效的清潔和精準衣物護理
- App智能助理，針對清洗衣物智能提供合適洗程，並可客製化調整建議洗程
- UltraMix洗劑高效混合技術，洗劑不殘留，加強衣物護色效果，減少40%退色
- 蒸氣清新功能，透過蒸氣，無需水洗便可使衣物煥然一新，並減少皺紋和用水量

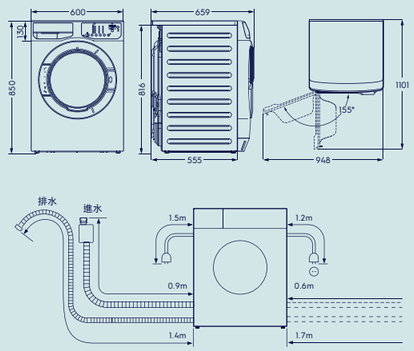

110V低電壓滾筒洗脫烘衣機系列

UltimateCare 700 洗脫烘衣機

EWW1243R7WC
110 V / 60 Hz
洗衣 12 公斤 / 烘衣 9 公斤
建議售價：$59,900

機型尺寸

H850 x W600 x D659 mm

商品特色

- SensorWash智能感測科技，智能髒污感測科技幫您輕鬆去除高達53種頑固污漬
- IntelliQuick智能快選，自動偵測洗衣量並智能選擇合適的洗程，提供最有效的清潔和精準衣物護理
- App智能助理，針對清洗衣物智能提供合適洗程，並可客製化調整建議洗程
- UltraMix洗劑高效混合技術：洗劑不殘留，加強衣物護色效果，減少40%退色
- 蒸氣清新功能，透過蒸氣，無需水洗便可使衣物煥然一新，並減少皺紋和用水量
- 羽絨90'洗程，在90分內清洗並烘乾您的羽絨被
- 抗菌消毒洗程，結合溫度60°C以上的洗程與蒸氣，有效去除99.99%病毒與細菌

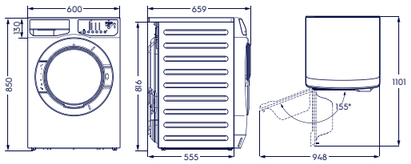

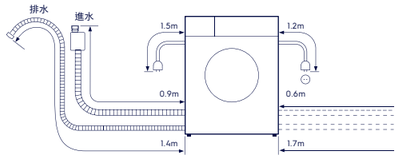

UltimateCare 700 洗脫烘衣機

EWW1143R7WC
110 V / 60 Hz
洗衣 11 公斤 / 烘衣 7 公斤
建議售價：$56,900

機型尺寸

H850 x W600 x D659 mm

商品特色

- SensorWash智能感測科技，智能髒污感測科技幫您輕鬆去除高達53種頑固污漬
- IntelliQuick智能快選，自動偵測洗衣量並智能選擇合適的洗程，提供最有效的清潔和精準衣物護理
- App智能助理，針對清洗衣物智能提供合適洗程，並可客製化調整建議洗程
- UltraMix洗劑高效混合技術，洗劑不殘留，加強衣物護色效果，減少40%退色
- 蒸氣清新功能，透過蒸氣，無需水洗便可使衣物煥然一新，並減少皺紋和用水量
- 羽絨90'洗程，在90分內清洗並烘乾您的羽絨被
- 抗菌消毒洗程，結合溫度60°C以上的洗程與蒸氣，有效去除99.99%病毒與細菌

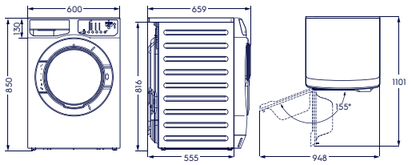

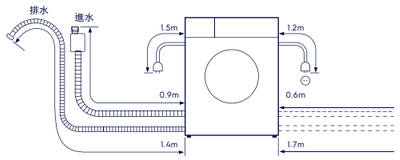

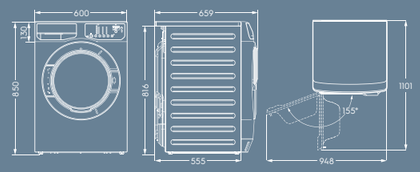

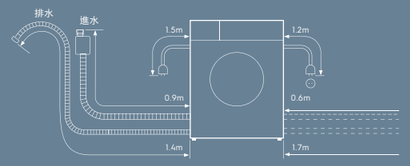

110V低電壓滾筒洗脫烘衣機系列

UltimateCare 500 洗脫烘衣機

EWW1123P5WC
110 V / 60 Hz
洗衣 11 公斤 / 烘衣 7 公斤
建議售價：$52,900

機型尺寸

H850 x W600 x D659 mm

商品特色

- UltraMix洗劑高效混合技術，洗劑不殘留，加強衣物護色效果，減少40%退色
- 潔淨45'洗程，僅需45分鐘即可有效洗淨滿載衣物，享受快速高效的全負載清洗體驗
- 羽絨90'洗程，在90分內清洗並烘乾您的羽絨被
- 抗菌消毒洗程，結合溫度60°C以上的洗程與蒸氣，有效去除99.99%病毒與細菌

110V低電壓滾筒洗脫烘衣機系列

	UltimateCare 900 洗脫烘滾筒洗衣機 EWW1242R9WC	UltimateCare 700 洗脫烘滾筒洗衣機 EWW1243R7WC	UltimateCare 700 洗脫烘滾筒洗衣機 EWW1143R7WC
建議售價	$ 64,900	$ 59,900	$ 56,900
機種	洗脫烘滾筒洗衣機	洗脫烘滾筒洗衣機	洗脫烘滾筒洗衣機
系列	UltimateCare 900	UltimateCare 700	UltimateCare 700
洗衣容量	12 kg (約等同日韓規格 15 kg*)	12 kg (約等同日韓規格 15 kg*)	11 kg (約等同日韓規格 14 kg*)
烘衣容量	9 kg	9 kg	7 kg
洗程選擇模式	旋鈕 + TFT顯示螢幕 + 觸控	旋鈕 + LED顯示螢幕 + 觸控	旋鈕 + LED顯示螢幕 + 觸控
適用電壓 / 頻率	110 V / 60 Hz	110 V / 60 Hz	110 V / 60 Hz
額定電功率	洗衣 : 1100 W 烘乾 : 1000 W	洗衣 : 1100 W 烘乾 : 1000 W	洗衣 : 1100 W 烘乾 : 1000 W
省水等級	金級省水(每公斤耗水量) ≤ 8公升	金級省水(每公斤耗水量) ≤ 8公升	金級省水(每公斤耗水量) ≤ 8公升
洗程類型			
棉質衣物	■	■	■
棉質節能	■	■	■
智能快選	■	■	■
潔淨 45'	包含在智能快洗程中	包含在智能快洗程中	包含在智能快洗程中
洗乾 60'	■	■	■
快洗 15'	■	■	■
加倍細緻	■	■	■
牛仔	■	包含在APP洗程中	包含在APP洗程中
羊毛柔洗	■	■	■
寢具	■	■	■
運動衣物	■	■	■
嬰兒防敏	■	包含在APP洗程中	包含在APP洗程中
毛巾	■	包含在APP洗程中	包含在APP洗程中
抗菌消毒	■	■	■
易燙	包含在APP洗程中	包含在APP洗程中	包含在APP洗程中
滾桶清潔	包含在APP洗程中	包含在APP洗程中	包含在APP洗程中
沖洗+脫水	■	包含在APP洗程中	包含在APP洗程中
脫水	■	■	■
羽絨被 90'	■	■	■
APP洗程	■	■	■
附加功能			
溫度選擇	60, 50, 40, 30, Cold	60, 50, 40, 30, Cold	
脫水轉速選擇 (rpm)	1400, 1200, 1000, 800, 600, 400, 無脫水,免排水	1400, 1200, 1000, 800, 600, 400, 無脫水,免排水	
其他功能	我的最愛、Wifi連線、App智能助理、 CareDrum 柔護滾筒科技、 SensorWash 智能感測科技、 UltraMix 洗劑高效混合、 VapourRefresh 蒸氣清新、 AutoDose 智能投放洗劑科技、 負載量智慧感應、兒童鎖、 計時功能(1-24H)、遠端啟動、 強力去汙、衛生殺菌	我的最愛、Wifi連線、App智能助理、 CareDrum 柔護滾筒科技、 SensorWash 智能感測科技、 UltraMix 洗劑高效混合、 VapourRefresh 蒸氣清新、 兒童鎖、計時功能(1-24H)、遠端啟動、 強力去汙、衛生殺菌	我的最愛、Wifi連線、App智能助理、 SensorWash 智能感測科技、 UltraMix 洗劑高效混合、 VapourRefresh 蒸氣清新、 兒童鎖、計時功能(1-24H)、遠端啟動、 強力去汙、衛生殺菌
尺寸重量			
產品尺寸	W600 x D659 x H850 mm	W600 x D659 x H850 mm	W600 x D659 x H850 mm
包裝尺寸	W645 x D718 x H870 mm	W645 x D718 x H870 mm	W645 x D718 x H870 mm
產品重量	85.5 kg	84.0 kg	78.0 kg

*歐規洗衣容量以乾衣服重量測量，一般日韓規格以濕衣服重量測量

110V低電壓滾筒洗衣機系列

	UltimateCare 500 洗脫烘滾筒洗衣機 EWW1123P5WC	UltimateCare 900 滾筒洗衣機 EWF1242R9WC
建議售價	$ 52,900	$ 54,900
機種	洗脫烘滾筒洗衣機	滾筒洗衣機
系列	UltimateCare 500	UltimateCare 900
洗衣容量	11 kg (約等同日韓規格 14 kg*)	12 kg (約等同日韓規格 15 kg*)
烘衣容量	7 kg	-
洗程選擇模式	旋鈕 + LED顯示螢幕 + 觸控	旋鈕 + TFT顯示螢幕 + 觸控
適用電壓 / 頻率	110 V / 60 Hz	110 V / 60 Hz
額定電功率	洗衣 : 1100 W 烘乾 : 1000 W	洗衣 : 1100 W
省水等級	金級省水(每公斤耗水量) ≤ 8公升	金級省水(每公斤耗水量) ≤ 8公升
洗程類型		
棉質衣物	■	■
棉質節能	■	■
智能快選		■
潔淨 45'	■	包含在智能快洗程中
洗乾 60'	■	
快洗 15'	■	■
加倍細緻	■	■
牛仔		■
羊毛柔洗		■
寢具	■	■
運動衣物	■	■
嬰兒防敏		■
毛巾		■
抗菌消毒	■	■
易燙		■
滾桶清潔	■	■
沖洗+脫水		■
脫水	■	■
羽絨被 90'	■	
APP洗程		■
附加功能		
溫度選擇	60, 50, 40, 30, Cold	60, 50, 40, 30, Cold
脫水轉速選擇 (rpm)	1200, 1000, 800, 600, 400, 無脫水,免排水	1400, 1200, 1000, 800, 600, 400, 無脫水,免排水
其他功能	我的最愛、 UltraMix 洗劑高效混合、 兒童鎖、計時功能(1-24H)、 強力去汙、衛生殺菌	我的最愛、Wifi連線、App智能助理、 CareDrum 柔護滾筒科技、SensorWash 智能感測科技、 UltraMix 洗劑高效混合、VapourRefresh 蒸氣清新、 AutoDose 智能投放洗劑科技、負載量智慧感應、兒童鎖、 計時功能(1-24H)、遠端啟動、 強力去汙、衛生殺菌
尺寸重量		
產品尺寸	W600 x D659 x H850 mm	W600 x D659 x H850 mm
包裝尺寸	W645 x D718 x H870 mm	W645 x D718 x H870 mm
產品重量	77.0 kg	84.5 kg

*歐規洗衣容量以乾衣服重量測量，一般日韓規格以濕衣服重量測量

Dishwasher
洗碗機

優異洗淨技術，針對各種髒汙碗盤、
餐具與大型烹煮鍋具提供適宜洗程，
讓料理與用餐後的清潔更有效率、光潔無痕，
告別耗時手洗，騰出更多時間享受生活。

Swedish thinking.
Better living.

SpaceFlex

靈活餐具擺放空間 (中式碗籃)

擺放不設限，洗淨無極限

歐洲製造，為台灣設計的中式碗籃。

筷子擺放配件

專屬為筷子設計之擺放配件，穩定放置不同長度的筷子，避免清洗過程中滑動；同時也能靈活搭配各種西式餐具的擺放，讓洗碗空間更靈活運用。

多功能碗盤支撐桿

靈活的碗盤支撐保護桿設計，能穩定支撐各種尺寸的大小碗盤，提供更多元的擺放角度。不僅提升裝載效率，還能確保每一件餐具得到徹底清潔和乾燥效果。

可調式高效裝載支架

可調式的支架設計讓碗盤的擺放和調整變得更加簡單。可依照碗盤清潔需求直立或平放支架，創造更多裝載空間，以符合不同大小和形狀餐具擺放需求。

一般碗籃設計
裝載6個碗

中式碗籃設計
7個碗+更好的乾燥效果

摺疊式碗籃保護架

特別新增耐熱橡膠設計之摺疊式保護架，讓碗盤在清洗過程中更加穩定，不易晃動或互相碰撞，適合擺放中式醬料碟等小器皿餐具。

大碗摺疊擺放架

專為中式大碗設計的摺疊式支架。較長的支架能提供中式大碗更好的支撐，不僅讓餐具擺放更加輕鬆容易，更優化了餐具裝載量、清洗及乾燥效果。

AirDry 自然風乾科技 (自動開門)

提高最後一道洗程溫度，並於洗程結束後自動開啟洗碗機機門10公分，讓室內空氣與洗碗機內高溫氣體進行循環。經歐洲第三方實驗室的驗證結果，碗盤乾燥的效果優於封閉式系統三倍，且不會對櫥櫃櫃體造成傷害。

適用機型：EBF9442SBA、EMF5482ZXA、EBF9531SBA、EBF7531SBA、EFF7591SXA、EFF5581SXA

MaxiFlex 獨家餐具抽屜

可自行依照餐具尺寸來靈活拆卸頂層餐具抽屜的隔板，讓刀叉匙筷更易擺放，也適合放置如鍋鏟、打蛋器、烤肉夾等長型的備餐器具。

適用機型：EBF9442SBA、EMF5482ZXA、EBF9531SBA、EBF7531SBA、EFF7591SXA、EFF5581SXA

ComfortLift
免彎腰上拉式碗籃設計

貼心的特殊設計， 可輕易將下碗籃抬高25公分，無需蹲下或彎腰即可輕鬆放置碗盤。此設計獲得iF、紅點大賞等多重獎項肯定，並經過兩萬次耐用性實驗測試。

適用機型：EBF9442SBA

SoftGrips & SoftSpikes
細緻餐具保護設計

獨特的高腳杯扣和杯口止滑裝置，讓玻璃酒杯在洗程中不晃動，降低玻璃杯具破損碎裂與表面水漬的困擾。

適用機型：EBF9442SBA、EBF9531SBA、EBF7531SBA、EFF5581SXA、EFF7591SXA

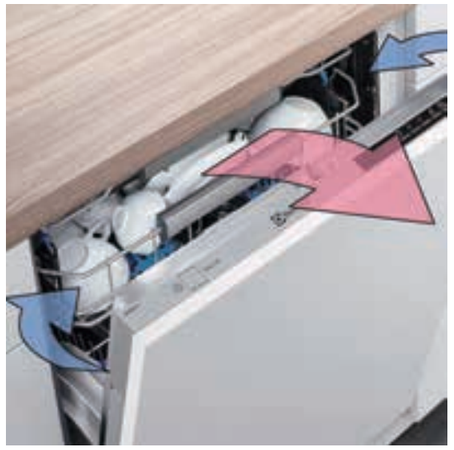

高效潔淨力，從洗到乾，超越你的期待

360°衛星環形噴水臂 SatelliteClean

以360°無死角噴射水柱徹底洗滌洗碗機中所有餐具。
長形與環形水柱同時變換角度沖洗，確保最大清潔覆蓋範圍，完美清潔。

SprayZone
專區加強

專區加強功能在噴水臂經過專區時，以強大水壓徹底清潔炊具輕鬆去除碗盤頑垢。強大水壓徹底清潔專區內每個角落，任何炊具都可光潔無暇。

適用機型：EBF9531SBA

ExtraHygiene 衛生殺菌洗程[1]

運用高溫洗淨碗盤上99.99%的細菌，避免將碗盤上的細菌帶入口中，為健康把關。

適用機型：EBF9442SBA、EMF5482ZXA、EBF7531SBA、EFF5581SXA、EFF7591SXA

QuickSelect 智能觸控快選介面[2]

直覺性操作，可確保每個洗碗週期的最佳設置。只需輕鬆直覺滑動智能觸控介面，選擇主洗程長度，輕點面板即可額外增加附加功能，一指設定客製化專屬洗程。

適用機型：EBF9442SBA、EBF9531SBA、EBF7531SBA

PerfectFit Sliding Hinges 完美鉸鏈(滑門設計)

安裝嵌入式洗碗機時，完美鉸鏈讓您可以使用任何門片長度，而不需要切割踢腳板。雙支點鉸鏈的特殊設計讓您可以輕鬆打開洗碗機門。

適用機型：EBF9442SBA、EBF9531SBA、EBF7531SBA

24小時預約功能

讓您自行彈性決定洗碗機的啟用時間。

適用機型：EBF9442SBA、EMF5482ZXA、EBF9531SBA、EBF7531SBA、EFF7591SXA、EFF5581SXA

[1] 衛生殺菌洗程水溫採漸進式增溫，最後洗淨階段水溫可加熱至60° C以上，型號EBF9442SBA、EMF5482ZXA、EBF7531SBA、EFF5581SXA、EFF7591SXA最高達70°C，並持續10分鐘。經Swissatest Testmaterialien AG機構測試，衛生殺菌洗程可去除99.99%以上的細菌和病毒。

[2] 額外附加功能因型號而異

220V高電壓洗碗機系列

UltimateCare 900 全嵌式洗碗機

EBF9442SBA
220 V / 60 Hz 60 公分 14 人份 全嵌式
建議售價 $92,000

機型尺寸

H818 x W596 x D550 mm

安裝尺寸

H820-900 x W600 x D570 mm

嵌入式門片最大負重

10 kg

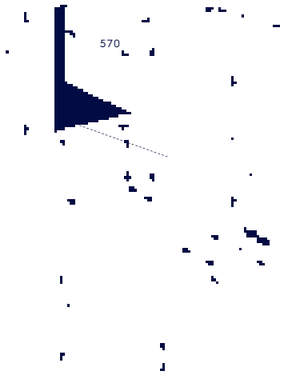

商品特色

- ComfortLift免彎腰上拉式碗籃設計，不必彎腰便可輕鬆放入和取出碗盤
- MaxiFlex獨家餐具抽屜提供更靈活的餐具置放空間
- SpaceFlex靈活餐具擺放空間(中式碗籃)，專為亞洲餐具設計的靈活調整空間
- SatelliteClean 360°衛星環形噴水臂無死角噴射水柱高效洗滌餐具
- ExtraHygiene衛生殺菌洗程能高溫去除99.99%細菌及病毒
- AirDry自然風乾科技(自動開門)在洗程結束後自動開門，提升3倍的碗盤乾燥效果

UltimateCare 500 半嵌式洗碗機

EMF5482ZXA
220 V / 60 Hz 60 公分 14人份 半嵌式
建議售價 $46,000

機型尺寸

H818 x W596 x D570 mm

安裝尺寸

H820-900 x W600 x D550 mm

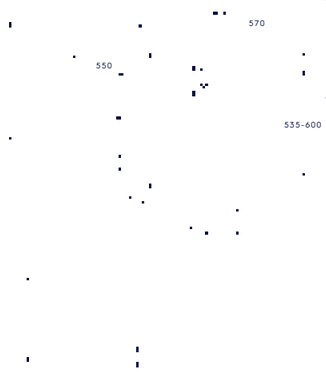

商品特色

- MaxiFlex獨家餐具抽屜提供更靈活的餐具置放空間
- SpaceFlex靈活餐具擺放空間(中式碗籃)，專為亞洲餐具設計的靈活調整空間
- SatelliteClean 360°衛星環形噴水臂無死角噴射水柱高效洗滌餐具
- ExtraHygiene衛生殺菌洗程能高溫去除99.99%細菌及病毒
- AirDry自然風乾科技(自動開門)在洗程結束後自動開門，提升3倍的碗盤乾燥效果
- ExtraPower加強清洗洗程提供更高效的碗盤潔淨

110V低電壓洗碗機系列

UltimateCare 900 全嵌式洗碗機

EBF9531SBA
110 V / 60 Hz 60 公分 15 人份 全嵌式
建議售價 $72,000

機型尺寸

H818 x W596 x D550 mm

安裝尺寸

H820-900 x W600 x D550 mm

嵌入式門片最大負重

10 kg

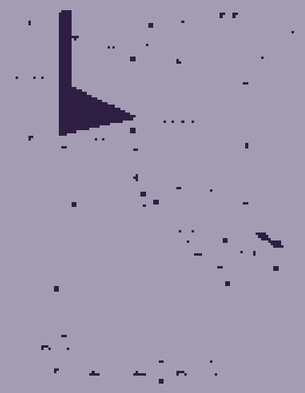

商品特色

- MaxiFlex獨家餐具抽屜提供更靈活的餐具置放空間
- SpaceFlex靈活餐具擺放空間(中式碗籃)，專為亞洲餐具設計的靈活調整空間
- SprayZone專區加強，以強大水壓徹底清潔，乾淨零死角！
- AirDry自然風乾科技(自動開門)在洗程結束後自動開門，提升3倍的碗盤乾燥效果
- ExtraPower加強清洗洗程提供更高效的碗盤潔淨
- SatelliteClean 360°衛星環形噴水臂無死角噴射水柱高效洗滌餐具

UltimateCare 700 全嵌式洗碗機

EBF7531SBA
110 V / 60 Hz 60 公分 15 人份 全嵌式
建議售價 $56,000

機型尺寸

H818 x W596 x D550 mm

安裝尺寸

H820-900 x W600 x D550 mm

嵌入式門片最大負重

10 kg

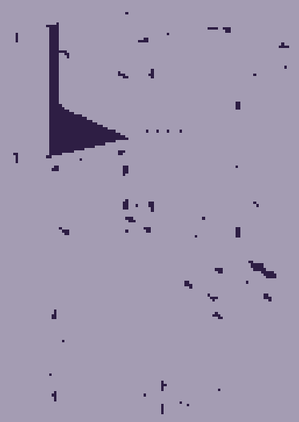

商品特色

- MaxiFlex獨家餐具抽屜提供更靈活的餐具置放空間
- SpaceFlex靈活餐具擺放空間(中式碗籃)，專為亞洲餐具設計的靈活調整空間
- SoftGrips與SoftSpikes軟柄放置架可輕鬆固定玻璃酒杯，防止清洗時的晃動與碰撞
- ExtraHygiene衛生殺菌洗程能高溫去除99.99%細菌及病毒
- AirDry自然風乾科技(自動開門)在洗程結束後自動開門，提升3倍的碗盤乾燥效果
- ExtraPower加強清洗洗程提供更高效的碗盤潔淨

UltimateCare 700 獨立式洗碗機

EFF7591SXA
110 V / 60 Hz 60 公分 15 人份 獨立式
建議售價 $62,000

機型尺寸

H850 x W596 x D600 mm

安裝尺寸

*含上蓋尺寸：
H850-865 x W610 x D600 mm
**不含上蓋尺寸：
H820-835 x W610 x D570 mm

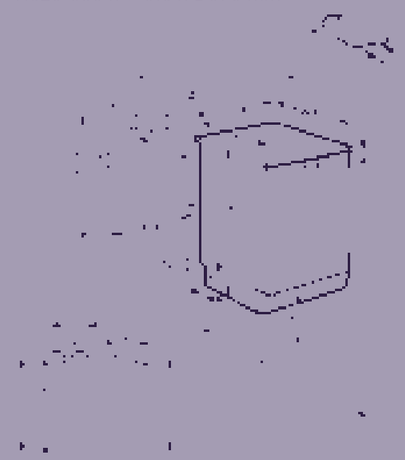

商品特色

- SpaceFlex靈活餐具擺放空間(中式碗籃)，專為亞洲餐具設計的靈活調整空間
- SoftGrips與SoftSpikes軟柄放置架可輕鬆固定玻璃酒杯，防止清洗時的晃動與碰撞
- SatelliteClean 360°衛星環形噴水臂無死角噴射水柱高效洗滌餐具
- ExtraHygiene衛生殺菌洗程能高溫去除99.99%細菌及病毒
- AirDry自然風乾科技(自動開門)在洗程結束後自動開門，提升3倍的碗盤乾燥效果
- ExtraPower加強清洗洗程提供更高效的碗盤潔淨

UltimateCare 500 獨立式洗碗機

EFF5581SXA
110 V / 60 Hz 60 公分 15 人份 獨立式
建議售價 $52,000

機型尺寸

H850 x W598 x D603 mm

安裝尺寸

*含上蓋尺寸：
H850-865 x W600 x D603 mm
**不含上蓋尺寸：
H820-835 x W600 x D570 mm

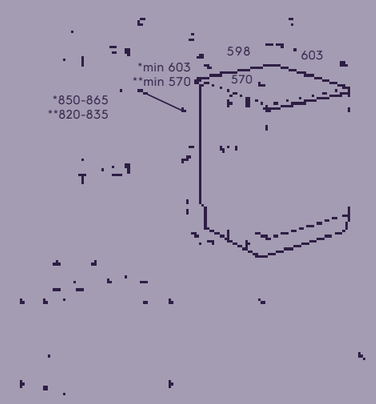

商品特色

- MaxiFlex獨家餐具抽屜提供更靈活的餐具置放空間
- SpaceFlex靈活餐具擺放空間(中式碗籃)，專為亞洲餐具設計的靈活調整空間
- SoftGrips與SoftSpikes軟柄放置架可輕鬆固定玻璃酒杯，防止清洗時的晃動與碰撞
- ExtraHygiene衛生殺菌洗程能高溫去除99.99%細菌及病毒
- AirDry自然風乾科技(自動開門)在洗程結束後自動開門，提升3倍的碗盤乾燥效果
- ExtraPower加強清洗洗程提供更高效的碗盤潔淨

110V低電壓洗碗機系列

UltimateCare 300 獨立式洗碗機

KSE43200SW
110 V / 60 Hz 45 公分 10 人份 獨立式
建議售價 $34,900

機型尺寸

H850 x W448 x D598 mm

安裝尺寸

H820 x W450 x D570 mm

商品特色

- 衛生殺菌，移除99.99%的細菌及病毒
- 經濟節能，省水省電有效率
- 智能洗程根據洗滌餐盤髒汙自動調整洗程時間及用水量
- 多樣洗程，針對不同餐具類型都可以選擇最合適的完美洗程
- 上碗籃高度可調整，增加碗盤空間擺放彈性
- 1-24小時預約功能，讓洗碗機配合您的時間

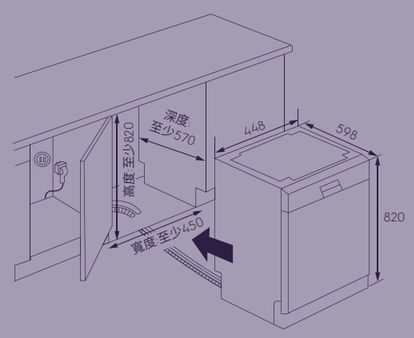

UltimateCare 300 獨立式洗碗機

EFS3060VWB
110 V / 60 Hz 45 公分 10 人份 獨立式
建議售價 $36,900

機型尺寸

H850 x W448 x D598 mm

安裝尺寸

H820 x W450 x D570 mm

商品特色

- AirDry自然風乾科技(自動開門)在洗程結束後自動開門
- 高溫殺菌洗程利用70度高溫有效去除細菌與病毒，確保清潔與衛生
- 經濟節能，省水省電有效率
- 智能洗程根據洗滌餐盤髒汙自動調整洗程時間及用水量
- 上碗籃高度可調整，增加碗盤空間擺放彈性
- 1-24小時預約功能，讓洗碗機配合您的時間
- 多樣洗程，針對不同餐具類型都可以選擇最合適的完美洗程

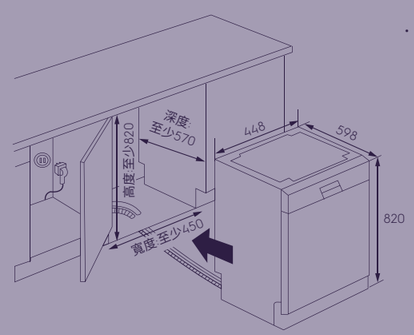

UltimateCare 300 獨立式洗碗機

EFF3360VWB
110 V / 60 Hz 60 公分 13 人份 獨立式
建議售價 $44,900

機型尺寸

H850 x W598 x D598 mm

安裝尺寸

H820 x W600 x D570 mm

商品特色

- AirDry自然風乾科技(自動開門)在洗程結束後自動開門
- 高溫殺菌洗程利用70度高溫有效去除細菌與病毒，確保清潔與衛生
- 25分鐘捷洗洗程，高效清潔輕度髒污餐具，讓您輕鬆享受極淨生活！
- 智慧雙區洗程輕鬆分層清潔，輕重髒污一次搞定，高效省時又徹底
- 智能洗程根據洗滌餐盤髒污自動調整洗程時間及用水量
- 上碗籃高度可調整，增加碗盤空間擺放彈性
- 1-24小時預約功能，讓洗碗機配合您的時間

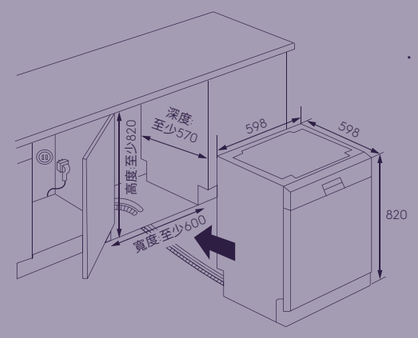

UltimateCare 300 獨立式洗碗機

EFF3560VXB
110 V / 60 Hz 60公分 15 人份 獨立式
建議售價 $50,900

機型尺寸

H850 x W598 x D598 mm

安裝尺寸

H820 x W600 x D570 mm

商品特色

- AirDry自然風乾科技(自動開門)在洗程結束後自動開門
- 高溫殺菌洗程利用70度高溫有效去除細菌與病毒，確保清潔與衛生
- 獨家餐具抽屜提供更靈活的餐具置放空間
- 25分鐘捷洗洗程，高效清潔輕度髒污餐具，讓您輕鬆享受極淨生活！
- 智慧雙區洗程輕鬆分層清潔，輕重髒污一次搞定，高效省時又徹底
- 蒸氣洗程運用高溫蒸氣，深層滲透重度油汙，讓餐具煥然一新，潔淨無痕
- 上碗籃高度可調整，增加碗盤空間擺放彈性

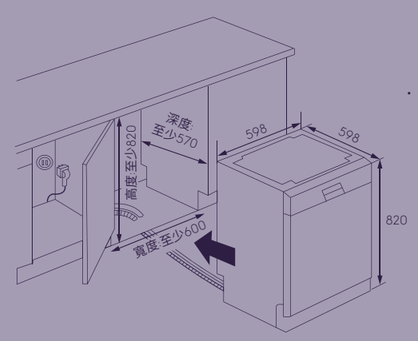

UltimateCare 300 全嵌式洗碗機

EBF3360VWB

110 V / 60 Hz 60 公分 13 人份 全嵌式

建議售價 $43,900

機型尺寸

H820 x W598 x D550 mm

安裝尺寸

H820-870 x W600 x D570 mm

嵌入式門片最大負重

8 kg

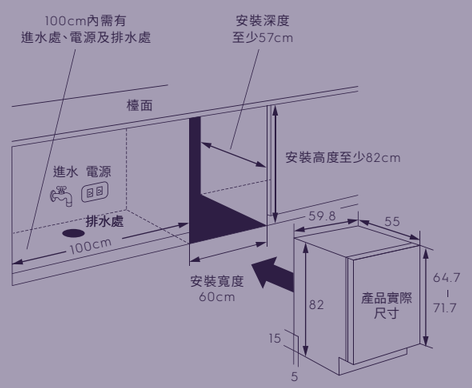

商品特色

- AirDry自然風乾科技(自動開門)在洗程結束後自動開門
- 獨家餐具抽屜提供更靈活的餐具置放空間
- 經濟節能，省水省電有效率
- 智能洗程根據洗滌餐盤髒污自動調整洗程時間及用水量
- 高溫70度洗程，高效去除重度污漬與油汙，帶來高度潔淨效果
- 上碗籃高度可調整，增加碗盤空間擺放彈性
- 3/6/9小時預約，讓洗碗機配合您的時間

220V高電壓洗碗機系列

	EBF9442SBA 900 Series 全嵌式洗碗機	EMF5482ZXA 500 Series 半嵌式洗碗機
建議售價	92,000	46,000
款式	60公分 全嵌式	60公分 半嵌式
產地	義大利	波蘭
容量 (人份)	14	14
碗籃數量	3	3
碗籃架種類	中式碗籃 免彎腰上拉式碗籃設計 獨家餐具抽屜 玻璃軟柄放置架 可折疊式碗籃架	中式碗籃 獨家餐具抽屜 可折疊式碗籃架
用水量 (L)	11	10.5
噪音值 dB(A)	42	39
電壓/頻率	220V/60Hz	220V/60Hz
額定電功率	1550-2200W	1550-2200W
洗程種類	8	8
洗滌溫度 (°C)	50°-55°-60°-70°	50°-55°-60°-70°
操作介面	觸控式	按鍵式
洗程		
160分洗程 (160分 / 60°C)	■	■
90分洗程 (90分 / 60°C)	■	■
60分洗程 (60分 / 60°C)	■	■
智能洗 (120-170分 / 60°C)	■	■
節能洗程 (240分 / 55°C)	■	■
自清功能 (60分 / 70°C)	■	■
快速洗程 (30分 / 50°C)	■	■
預洗 (15分)	■	■
洗程附加功能		
衛生殺菌 (70°C)	■	■
精緻洗程 (45°C)	■	■
加強清洗	■	■
專區加強		
其他功能		
預約啟動	■ (1-24 hrs)	■ (1-24 hrs)
360°衛星環形噴水臂	■	■
軟化鹽/光潔劑不足顯示	■	■
自動關機功能	■	■
AirDry自然風乾科技 (自動開門)	■	■
剩餘時間顯示	TimeBeam 時間投影鐘	螢幕顯示
熱水進水 (水溫最高60°C)	■	■
免彎腰上拉式碗籃設計	■	
智能觸控快選介面	■	
完美鉸鏈(自動滑門)	■	
可調節式上籃	■	■
尺寸		
安裝尺寸	H820-900 x D570 x W600 mm	H820-900 x D550 x W600 mm
備註		
嵌入式門片最大負重	10 kg	10 kg
進水孔方向/進水管長度	左側 / 180 cm	左側 / 150 cm
排水孔方向/排水管長度	右側 / 180 cm	右側 / 150 cm
電源線長度	160 cm	150 cm

	EBF9531SBA 900 Series 全嵌式洗碗機	EBF7531SBA 700 Series 全嵌式洗碗機	EFF7591SXA 700 Series 獨立式洗碗機	EFF5581SXA 500 Series 獨立式洗碗機
建議售價	72,000	56,000	62,000	52,000
款式	60公分 全嵌式	60公分 全嵌式	60公分 獨立式(可移除上蓋)	60公分 獨立式(可移除上蓋)
產地	義大利	義大利	義大利	義大利
容量 (人份)	15	15	15	15
碗籃數量	3	3	3	3
碗籃架種類	中式碗籃 獨家餐具抽屜 可折疊式碗籃架 玻璃軟柄放置架	中式碗籃 獨家餐具抽屜 可折疊式碗籃架 玻璃軟柄放置架	中式碗籃 獨家餐具抽屜 可折疊式碗籃架 玻璃軟柄放置架	中式碗籃 獨家餐具抽屜 可折疊式碗籃架 玻璃軟柄放置架
用水量 (L)	11	11	11	11
噪音值 dB(A)	44	44	44	44
電壓/頻率	110V/60Hz	110V/60Hz	110V/60Hz	110V/60Hz
額定電功率	800W	800W	800W	800W
洗程種類	8	8	8	8
洗滌溫度 (°C)	50°-55°-60°-70°	50°-55°-60°-70°	50°-55°-60°-70°	50°-55°-60°-70°
操作介面	觸控式	觸控式	觸控式	按鍵式
洗程				
160分洗程 (160分 / 60°C)	■	■	■	■
110分洗程 (110分 / 55°C)	■	■	■	■
80分洗程 (80分 / 50°C)	■	■	■	■
智能洗 (120-170分 / 60°C)	■	■	■	■
節能洗程 (240分 / 55°C)	■	■	■	■
自清功能 (65分 / 70°C)	■	■	■	■
快速洗程 (65分 / 50°C)	■	■	■	■
預洗 (15分)	■	■	■	■
洗程附加功能				
衛生殺菌 (70°C)		■	■	■
精緻洗程 (45°C)	■	■	■	■
加強清洗	■	■	■	■
專區加強	■			
其他功能				
預約啟動	■ (1-24 hrs)	■ (1-24 hrs)	■ (1-24 hrs)	■ (1-24 hrs)
360°衛星環形噴水臂	■	■	■	■
軟化鹽/光潔劑不足顯示	■	■	■	■
自動關機功能	■	■	■	■
AirDry自然風乾科技 (自動開門)	■	■	■	■
剩餘時間顯示	Beam-on-Floor地面投影	Beam-on-Floor地面投影	Beam-on-Floor地面投影	螢幕顯示
熱水進水 (水溫最高60°C)	■	■	■	■
免彎腰上拉式碗籃設計				
智能觸控快選介面	■	■		
完美鉸鏈(自動滑門)	■	■		
可調節式上籃	■	■	■	■
尺寸				
安裝尺寸	H820-900 x D550 x W600 mm	H820-900 x D550 x W600 mm	含上蓋尺寸： H850-865 x W610 x D600 mm 不含上蓋尺寸： H820-835 x W610 x D570 mm	含上蓋尺寸： H850-865 x W600 x D603 mm 不含上蓋尺寸： H820-835 x W600 x D570 mm
備註				
嵌入式門片最大負重	10 kg	10 kg	-	-
進水孔方向/進水管長度	左側 / 180 cm	左側 / 180 cm	左側 / 180 cm	左側 / 180 cm
排水孔方向/排水管長度	右側 / 180 cm	右側 / 180 cm	右側 / 180 cm	右側 / 180 cm
電源線長度	160 cm	160 cm	160 cm	160 cm

	KSE43200SW 300 Series 獨立式洗碗機	EFS3060VWB 300 Series 獨立式洗碗機	EBF3360VWB 300 Series 全嵌式洗碗機	EFF3360VWB 300 Series 獨立式洗碗機	EFF3560VXB 300 Series 獨立式洗碗機
建議售價	34,900	36,900	43,900	44,900	50,900
款式	45公分 獨立式 (可移除上蓋)	45公分 獨立式 (可移除上蓋)	60公分 全嵌式	60公分 獨立式 (可移除上蓋)	60公分 獨立式 (可移除上蓋)
產地	土耳其	土耳其	土耳其	土耳其	土耳其
容量 (人份)	10	10	13	13	15
碗籃數量	2 (上網籃、下網籃)	2 (上網籃、下網籃)	2 (上網籃、下網籃)	2 (上網籃、下網籃)	2 (上網籃、下網籃)
碗籃架種類	可調式上籃 可移除餐具籃	可調式上籃 可移除餐具籃	獨家餐具抽屜 可調式上籃	可調式上籃 可移除餐具籃	獨家餐具抽屜 可調式上籃
用水量 (L)	9	9	9	9	9
噪音值 dB(A)	51	51	51	48	46
電壓/頻率	110V/60Hz	110V/60Hz	110V/60Hz	110V/60Hz	110V/60Hz
額定電功率	1000W	1000W	1000W	1000W	1000W
洗程種類	6	6	6	6	7
洗滌溫度 (°C)	40°-50°-65°-70°	40°-50°-65°-70°	40°-50°-65°-70°	40°-50°-65°-70°	40°-50°-60°-65°
操作介面	LED按鍵式	LED按鍵式	LED按鍵式	LED按鍵式	LED按鍵式
內裝配置					
濾網類型	不鏽鋼濾網 + 一般濾網組				
加熱元件保護	■	■	■	■	■
隱藏式加熱元件	■	■	■	■	■
乾燥系統	Mini烘乾系統		Turbo烘乾系統 + AirDry自然風乾科技 (自動開門)		
洗程					
	預洗 智能洗程 精緻40°C 超快洗45分鐘 經濟節能50°C 快洗65°C	預洗 智能洗程 精緻40°C 超快洗45分鐘 經濟節能50°C 快洗70分鐘	預洗 智能洗程 超快洗45分鐘 經濟節能50°C 高溫70°C 快洗70分鐘	智能洗程 捷洗25分鐘 超快洗45分鐘 經濟節能50°C 智慧雙區60°C 快洗70分鐘	智能洗程 蒸氣洗程 捷洗25分鐘 超快洗45分鐘 經濟節能50°C 智慧雙區60°C 快洗70分鐘
洗程附加功能					
節約洗程	■	■	■	■	■
衛生殺菌	■	■		■	■
加強烘乾	■	■			
加強沖洗	■	■			
蒸氣洗程					■
縮短洗程				■	■
降低音量				■	■
半負載清潔	■	■		■	■
其他功能					
預約啟動	■ (1-24 hrs)	■ (1-24 hrs)	■ (3,6,9 hrs)	■ (1-24 hrs)	■ (1-24 hrs)
軟化鹽/光潔劑不足顯示	■	■	■	■	■
AirDry自然風乾科技 (自動開門)		■	■	■	■
洗碗錠選擇	■	■		■	■
兒童安全鎖	■	■		■	■
自動關機	■	■	■	■	■
剩餘時間顯示	■	■		■	■
洗滌步驟顯示	■	■		■	■
熱水進水 (水溫最高60°C)	■	■	■	■	■
尺寸					
安裝尺寸	含上蓋尺寸： H850 x W450 x D600 mm 不含上蓋尺寸： H820 x W450 x D570 mm	含上蓋尺寸： H850 x W450 x D600 mm 不含上蓋尺寸： H820 x W450 x D570 mm	H820-870 x D570 x W600 mm	含上蓋尺寸： H850 x W600 x D600 mm 不含上蓋尺寸： H820 x W600 x D570 mm	含上蓋尺寸： H850 x W600 x D600 mm 不含上蓋尺寸： H820 x W600 x D570 mm
備註					
嵌入式門片最大負重	-	-	8 kg	-	-
進水孔方向/進水管長度	左側 / 150 cm	左側 / 150 cm	左側 / 150 cm	左側 / 150 cm	左側 / 150 cm
排水孔方向/排水管長度	左側 / 150 cm	左側 / 150 cm	左側 / 150 cm	左側 / 150 cm	左側 / 150 cm
電源線長度	150 cm	150 cm	150 cm	150 cm	150 cm

Oven
嵌入式烤箱

強大專業的功能，
淋漓盡致呈現食材原汁原味

緊鎖美味精髓與營養，
無論燒烤、烘烤、蒸烤、純蒸、舒肥，
完美的料理境界，輕鬆操於指尖。

Swedish thinking.
Better living.

UltimateTaste

極致美味系列
蒸烤箱｜烤箱

Steamify® 智慧蒸氣烹飪

針對四種不同烹調手法自動調節蒸氣設定，只需設定烤溫及時間，各式美味佳餚一鍵實現。無論是清蒸鮮魚、燉煮牛肉、酥烤嫩雞、或是烘焙法棍，皆能輕鬆完成。聰明烤箱，完美呈現!

適用機種 : KOAAS31X、KVBAS21WX

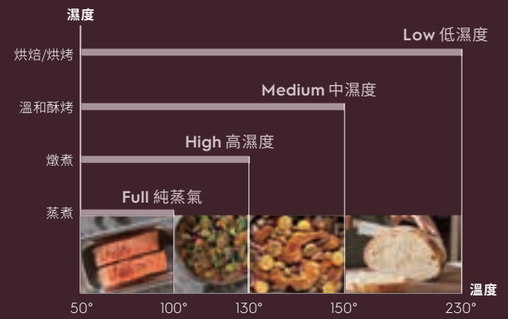

SteamRoast 低濕度蒸氣烤

烘烤時搭配適量蒸氣，可讓食材受熱更均勻並保有多汁口感，同時透過高溫烘烤打造酥脆外皮。

適用機種 : KOCBP21XA

SteamBake 蒸氣旋風烤

烘烤時透過底部水盤加熱創造蒸氣，幫助麵團完美展延，烤出色澤金黃、口感蓬鬆的麵包。

適用機種 : KODDP77H

AirFry 高效氣炸烹調

360度熱對流搭配獨家多孔洞氣炸專用烤盤，無需使用過多食用油即可快速加熱打造酥脆口感，同時兼顧健康與美味。

適用機種 : KOMGH60TXA

220-240V蒸烤箱系列

UltimateTaste 900
SteamPro 專業舒肥蒸烤箱

KOAAS31X
220-240 V / 60 Hz 60 公分 70 公升 嵌入式
建議售價 $136,000

機型尺寸

H594 x W595 x D567 mm

安裝尺寸

櫥櫃：H590 x W560 x D550 mm
廚房檯面下：H600 x W560 x D550 mm

商品特色

- SousVide舒肥烹調功能，精準溫度調節，輕鬆製作舒肥料理
- SteamPro專業四段蒸氣烹調功能，打造極致美味口感
- 食物溫度探針精準控制食材內部溫度，達到使用者追求的口感
- 內建近260道自動料理食譜程式選擇
- 自動蒸氣清潔功能與清潔提醒

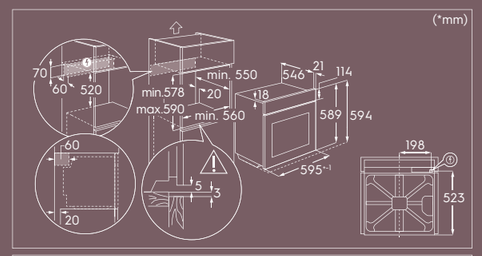

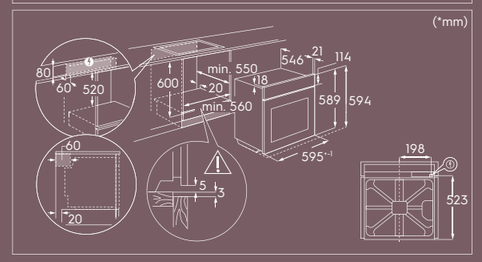

UltimateTaste 900
SteamBoost 多功能蒸烤箱

KVBAS21WX
220-240 V / 60 Hz 45 公分 43 公升
嵌入式
建議售價 $99,000

機型尺寸

H455 x W595 x D567 mm

安裝尺寸

櫥櫃：H450 x W560 x D550 mm
廚房檯面下：H460 x W560 x D550 mm

商品特色

- SteamBoost蒸、燉、烤、烘完美實現
- Steamify智慧蒸氣烹調，根據不同食材自動調整最合適的蒸氣量
- 食物溫度探針精準控制食材內部溫度
- 快速且直覺的彩色觸控面板設計
- 內建近230道自動料理食譜程式選擇
- 自動蒸氣清潔功能與清潔提醒

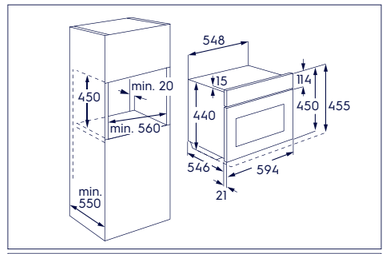

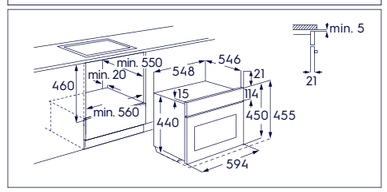

UltimateTaste 700
SteamRoast 蒸氣烤箱

KOCBP21XA
220-240 V / 60 Hz 60 公分 72 公升
嵌入式
建議售價 $88,000

機型尺寸

H594 x W595 x D569 mm

安裝尺寸

櫥櫃：H590 x W560 x D550 mm
廚房檯面下：H600 x W560 x D550 mm

商品特色

- SteamRoast低濕度蒸氣烤，打造外酥脆內柔嫩多汁口感
- 食物溫度探針精準控制食材內部溫度
- LCD控制面板，輕鬆調整烹調設定
- 內建近100道自動料理食譜程式選擇
- 高溫自清模式，清潔方便容易
- 三層玻璃安全設計，保持良好隔熱性

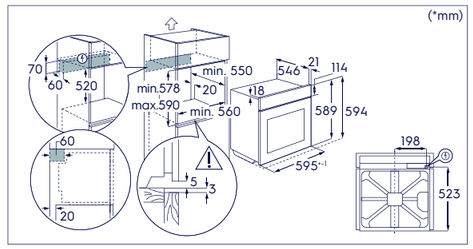

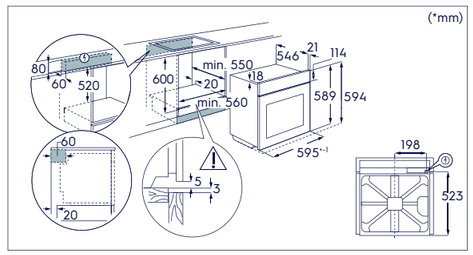

UltimateTaste 600
蒸氣旋風烤箱

KODDP77H
220-240 V / 60 Hz 60 公分 72 公升
嵌入式
建議售價 $58,000

機型尺寸

H594 x W595 x D567 mm

安裝尺寸

櫥櫃：H590 x W560 x D550 mm
廚房檯面下：H600 x W560 x D550 mm

商品特色

- SteamBake蒸氣旋風烤，呈現外酥脆內蓬鬆的美味效果
- 食物溫度探針精準控制食材內部溫度
- LCD控制面板，輕鬆調整烹調設定
- 多種烹飪模式，滿足各式料理需求
- 高溫自清模式，清潔方便容易
- 三層玻璃安全設計，保持良好隔熱性

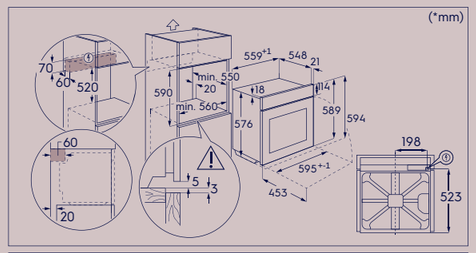

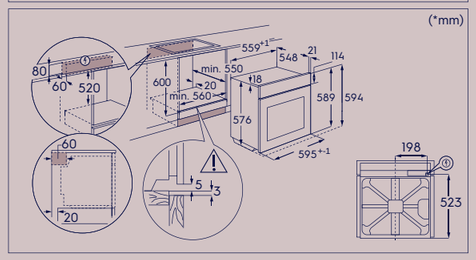

UltimateTaste 500
AirFry 氣炸烤箱

KOMGH60TXA
220-240 V / 60 Hz 60 公分 72 公升
嵌入式
建議售價 $35,000

機型尺寸

H594 x W595 x D568 mm

安裝尺寸

櫥櫃：H590 x W560 x D550 mm
廚房檯面下：H600 x W560 x D550 mm

商品特色

- 健康無油強效氣炸烹調，享受酥脆低卡美味
- 多種烹飪模式，滿足各式料理需求
- 專業烘烤披薩模式，輕鬆製作金黃表層和酥脆餅皮的完美披薩
- LED計時顯示器，準確設定烹調溫度與時間
- 輔助蒸氣清潔功能，去除烤箱內殘留的油脂
- 雙層玻璃防燙安全設計

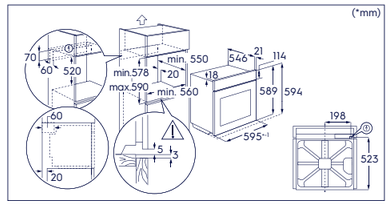

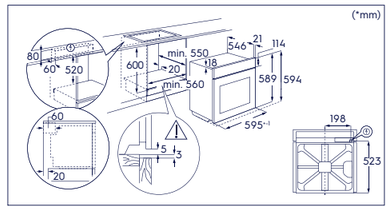

UltimateTaste 300
嵌入式多功能烤箱

KOH2H00BK
220-240 V / 60 Hz 60 公分 65 公升
嵌入式
建議售價 $28,000

機型尺寸

H598 xW594 x D561 mm

安裝尺寸

櫥櫃：H590 x W560 x D550 mm
廚房檯面下：H600 x W560 x D550 mm

商品特色

- 多種烹飪模式，滿足各式料理需求
- 輔助蒸氣清潔功能去除烤箱內殘留的油脂
- SurroundCook循環熱風技術，使溫度均勻分佈在整個烤箱腔內，有效均勻加熱食物
- 雙層玻璃防燙安全設計

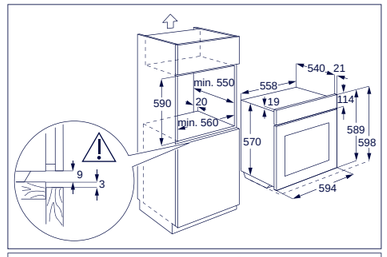

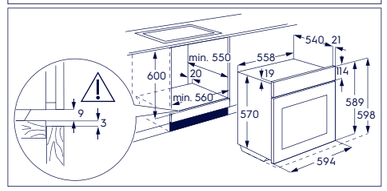

220V蒸烤箱系列

	UltimateTaste 900 SteamPro 專業舒肥蒸烤箱	UltimateTaste 900 SteamBoost 多功能蒸烤箱	UltimateTaste 700 SteamRoast 蒸氣烤箱
	KOAAS31X	KVBAS21WX	KOCBP21XA
建議售價	$ 136,000	$ 99,000	$ 88,000
款式	嵌入式	嵌入式	嵌入式
電壓 / 頻率	220-240 V / 60 Hz	220-240 V / 60 Hz	220-240 V / 60 Hz
功率	3500 W	3000 W	3110 W
烤箱容量	70 L	43 L	72 L
介面語言	中文	中文	英文
烘烤溫度範圍	30-230 °C	30-230 °C	30-300 °C
純蒸加熱溫度範圍	50-100 °C	50-100 °C	
蒸烤加熱溫度範圍	50-230 °C	50-230 °C	130-230 °C
加熱模式			
標準加熱模式	< 7種模式 > 燒烤、加速燒烤、熱風對流 冷凍食品、上下火加熱 披薩模式、下火加熱	< 7種模式 > 燒烤、加速燒烤、熱風對流 冷凍食品、上下火加熱 披薩模式、下火加熱	< 7種模式 > 燒烤、加速燒烤、熱風對流 冷凍食品、上下火加熱 披薩模式、下火加熱
特殊加熱模式	< 9種模式 > 保存、脫水/乾果、優格模式 餐具保溫、解凍、焗烤模式 慢煮模式、保溫、節能烘烤	< 8種模式 > 保存、脫水/乾果、餐具保溫 解凍、焗烤模式、慢煮模式 保溫、節能烘烤	< 8種模式 > 保存、脫水/乾果、餐具保溫 解凍、焗烤模式、慢煮模式 保溫、節能烘烤
蒸氣加熱模式	< 9種模式 > 舒肥烹調、智慧蒸氣烹調、全蒸氣 高濕度蒸氣烤、中濕度蒸氣烤、低濕度蒸氣烤 蒸氣加熱、麵包烘焙、麵團發酵	< 7種模式 > 智慧蒸氣烹調、全蒸氣 高濕度蒸氣烤、低濕度蒸氣烤 蒸氣加熱、麵包烘焙、麵團發酵	< 4種模式 > 低濕度蒸氣烤 蒸氣加熱、麵包烘焙、麵團發酵
預設食譜程式			
內建自動食譜	近260道預設食譜 (部分食譜搭配自動重量烹調、食物溫度探針、蒸氣功能)	近230道預設食譜 (部分食譜搭配自動重量烹調、食物溫度探針、蒸氣功能)	近100道預設食譜 (部分食譜搭配自動重量烹調、食物溫度探針、蒸氣功能)
清潔功能			
清潔模式	蒸氣自清 (2種模式)	蒸氣自清 (2種模式)	高溫自清 (3種模式)
除垢功能	■	■	
沖洗功能	■	■	
烘乾功能	■	■	
其他功能			
食物溫度探針	■	■	■
快速加熱	■	■	■
自動關閉安全設置	■	■	■
兒童安全鎖	■	■	■
冷卻風扇設計	■	■	■
烤箱外觀設計			
機門開啟方式	緩衝設計下拉式	緩衝設計下拉式	緩衝設計下拉式
門板玻璃設計	4層玻璃	4層玻璃	3層玻璃
門板緩衝設計	■	■	■
操作介面	彩色滑移觸控	彩色滑移觸控	觸控式
固定層架數	5	4	5
標準配件			
配件	搪瓷淺烤盤 x 1 搪瓷深烤盤 x 1 烤架 x 2 帶孔蒸烤盤組 x 1 伸縮滑軌 x 1 食物溫度探針 x 1	搪瓷淺烤盤 x 1 搪瓷深烤盤 x 1 烤架 x 1 帶孔蒸烤盤組 x 1 食物溫度探針 x 1	搪瓷淺烤盤 x 1 搪瓷深烤盤 x 1 烤架x 2 食物溫度探針 x 1
其他			
歐盟能源效率	A ++	A ++	A +
產地	德國	波蘭	義大利
尺寸重量			
產品尺寸	H594 x W595 x D567 mm	H455 x W595 x D567 mm	H594 x W595 x D569 mm
安裝尺寸 (櫥櫃)	H590 x W560 x D550 mm	H450 x W560 x D550 mm	H590 x W560 x D550 mm
安裝尺寸 (廚房檯面下)	H600 x W560 x D550 mm	H460 x W560 x D550 mm	H600 x W560 x D550 mm
產品重量	39.5 kg	35.8 kg	33.2 kg

220V烤箱系列

	UltimateTaste 600 蒸氣旋風烤箱	UltimateTaste 500 AirFry 氣炸烤箱	UltimateTaste 300 嵌入式多功能烤箱
	KODDP77H	KOMGH60TXA	KOH2H00BK
建議售價	$ 58,000	$ 35,000	$ 28,000
款式	嵌入式	嵌入式	嵌入式
電壓 / 頻率	220-240 V / 60 Hz	220-240 V / 60 Hz	220-240 V / 60 Hz
功率	3490 W	2560 W	2090 W
烤箱容量	72 L	72 L	65 L
介面語言	英文	圖示	圖示
烘烤溫度範圍	30-300 °C	50-275 °C	50-250 °C
純蒸加熱溫度範圍			
蒸烤加熱溫度範圍			
加熱模式			
標準加熱模式	< 7種模式 > 熱風對流、上下火加熱、 冷凍食品、披薩模式、 下火加熱、燒烤、加速燒烤	< 7種模式 > 燒烤、加速燒烤、強力燒烤 熱風對流、上下火加熱 氣炸/披薩模式、下火加熱	< 6種模式 > 熱風對流、強力燒烤、 下火加熱、常規烹飪、 燒烤、解凍
特殊加熱模式	< 1種模式 > 潤風烘焙(節能烘烤)	< 1種模式 > 潤風烘焙(節能烘烤)	< 1種模式 > 潤風烘焙(節能烘烤)
蒸氣加熱模式	< 1種模式 > 蒸氣旋風烤(節能烘烤)		
預設食譜程式			
內建自動食譜			
清潔功能			
清潔模式	高溫自清(3種模式)	蒸氣輔助清潔	蒸氣輔助清潔
除垢功能			
沖洗功能			
烘乾功能			
其他功能			
食物溫度探針	■		
快速加熱	■		
自動關閉安全設置	■	■	■
兒童安全鎖	■		
冷卻風扇設計	■	■	
烤箱外觀設計			
機門開啟方式	緩衝設計下拉式	緩衝設計下拉式	緩衝設計下拉式
門板玻璃設計	3層玻璃	雙層玻璃	雙層玻璃
門板緩衝設計	■	■	■
操作介面	按壓式旋鈕設計 + 觸控	按壓式旋鈕設計 + 觸控	按壓式旋鈕設計
固定層架數	5	5	4
標準配件			
配件	搪瓷淺烤盤 x 1 搪瓷深烤盤 x 1 烤架 x 1 伸縮滑軌 x 1 食物溫度探針 x 1	氣炸專用烤盤 x 1 搪瓷深烤盤 x 1 烤架 x 1	搪瓷深烤盤 x 1 鍍鉻金屬烤架 x 1
其他			
歐盟能源效率	A+	A	A
產地	義大利	義大利	波蘭
尺寸重量			
產品尺寸	H594 x W595 x D567 mm	H594 x W594 x D568 mm	H598 x W594 x D561 mm
安裝尺寸 (櫥櫃)	H590 x W560 x D550 mm	H590 x W560 x D550 mm	H590 x W560 x D550 mm
安裝尺寸 (廚房檯面下)	H600 x W560 x D550 mm	H600 x W560 x D550 mm	H600 x W560 x D550 mm
產品重量	32.9 kg	27.5 kg	26.5 kg

Induction Hob
感應爐

令人驚喜的彈性烹飪方法，
打破傳統的使用形式，
建立屬於自己的料理風格，
自由發掘各種可能性，
為餐桌帶來絕佳風味。

Swedish thinking.
Better living.

UltimateTaste

極致美味系列｜感應爐

PowerSlide 滑移變溫功能
最適溫度 一滑即至

藉由滑動鍋具改變烹飪溫度，專區設有前端快速加熱、中間穩定烹煮及後端保溫三種不同溫度，感應爐會感應鍋具位置並自動將加熱強度調整為相對應的加熱設定。

適用機型 : EHI977BE

FlexiBridge 彈性跨區橋接
烹調區域 隨心所「域」

依據鍋具大小自由選擇合適的橋接模式，共有三種模式選擇。

適用機型 : EHI977BE

Bridge Function 跨區橋接功能
二合一放大烹調區域

跨區橋接功能可將兩個烹飪區連接起來，將其合而為一同步運作，擴大烹飪區域；可搭配使用長型烤盤或炊具，即便跨區也可同步得到一致的加熱強度及時間，一次烹調大份量料理省時不費力!

適用機型 : EHI945BE、EHI3251BE

SenseFry 煎炒控溫感應
精確控溫 美味加分

可設定一個加熱強度煎炒食物，料理過程中感應爐會自動保持選定溫度，無需再手動調節火力，讓食材始終以穩定的溫度烹調，均勻受熱以得到最佳的烹飪效果。

適用機型 : EHI977BE

SenseBoil 沸騰感應功能
自動調節火力

內建沸騰偵測感應裝置，當感應器偵測到鍋中加熱/燉煮物接近沸騰時，將自動調整火候，轉至小火慢煮狀態，避免溢出，可專注在同時間烹調的其他佳餚，美味好菜快速上桌!

適用機型 : EHI945BE

UltimateTaste 700 五口感應爐*

EHI977BE
220 V / 60 Hz 90 公分 嵌入式
建議售價 $88,000

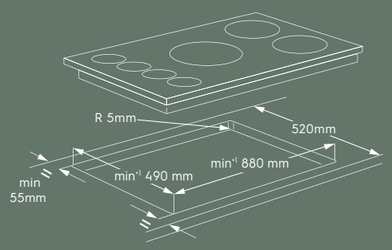

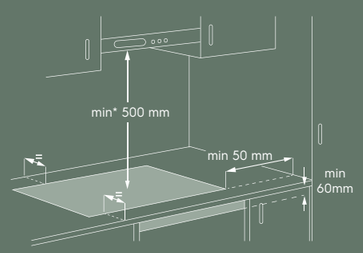

機型尺寸

W910 x D520 x H51 mm

安裝尺寸

W880 x D490 mm

商品特色

- SenseFry煎炒控溫感應功能，調節熱能達到均熱的煎炸效果
- FlexiBridge彈性跨區橋接相容於感應爐烹調表面
- PowerSlide滑移變溫功能，從煎封到燉煮都適合
- PowerBoost瞬間強力加熱功能，有效提供強力熱能，適合煎封、熱炒、煮沸
- 使用感應爐烹調更安全、快速，且能源效率高

*UltimateTaste 700 五口感應爐-型號EHI977BE最多可達7口烹飪區

UltimateTaste 700 四口感應爐

EHI945BE
220 V / 60 Hz 90 公分 嵌入式
建議售價 $69,000

機型尺寸

W910 x D520 x H51 mm

安裝尺寸

W880 x D490 mm

商品特色

- SenseBoil沸騰感應功能，自動感應並調整溫度，避免鍋具內的液體溢出
- Bridge Function跨區橋接功能將兩個烹飪區域合而為一，同步運作
- PowerBoost瞬間強力加熱功能，有效提供強力熱能，適合煎封、熱炒、煮沸
- 直觀的觸控設計
- 使用感應爐烹調更安全、快速，且能源效率高

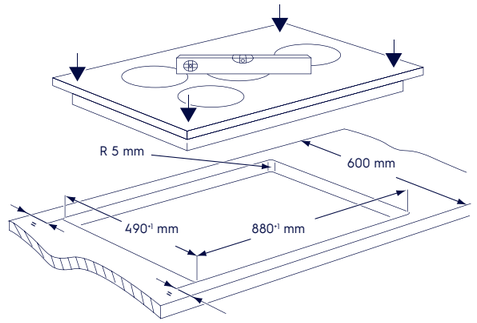

UltimateTaste 500 直立兩口感應爐

EHI3251BE
220 V / 60 Hz 30 公分 嵌入式
建議售價 $29,000

機型尺寸

W300 x D520 x H51 mm

安裝尺寸

W270 x D490 mm

商品特色

- Bridge Function跨區橋接功能將兩個烹飪區域合而為一，同步運作
- PowerBoost瞬間強力加熱功能，有效提供強力熱能，適合煎封、熱炒、煮沸
- 鍋具感應啟動時，對應控制區燈號會亮起
- 斷電管理功能，防止料理過程電力中斷
- 使用感應爐烹調更安全、快速，且能源效率高

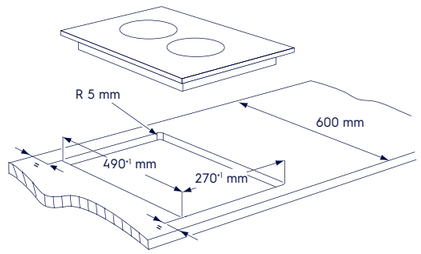

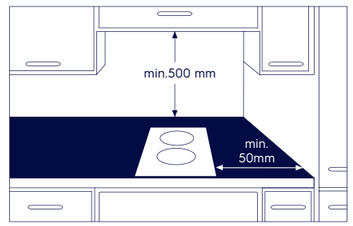

UltimateTaste 300 橫式兩口感應爐

EHI7280BE
220 V / 60 Hz 70 公分 嵌入式
建議售價 $39,000

機型尺寸

W700 x D420 x H55 mm

安裝尺寸

W680 x D400 mm

商品特色

- PowerBoost瞬間強力加熱功能，有效提供強力熱能，適合煎封、熱炒、煮沸
- 鍋具感應啟動時，對應控制區燈號會亮起
- 斷電管理功能，防止料理過程電力中斷
- Stop+Go一鍵即停功能，短暫無操作時，仍可為菜餚保溫卻不過度烹煮，維持口感
- 使用感應爐烹調更安全、快速，且能源效率高

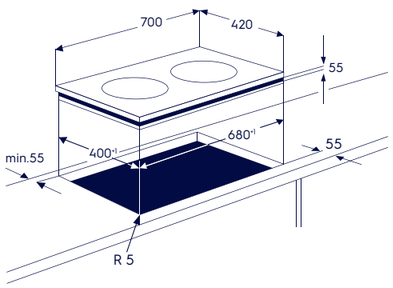

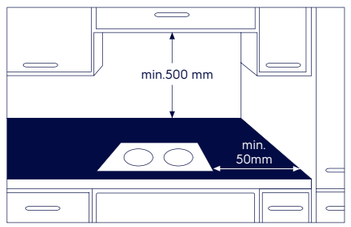

UltimateTaste 300 橫式三口感應爐

LIB60320CK
220 V / 60 Hz 60 公分 嵌入式
建議售價 $45,000

機型尺寸

W590 x D520 x H48 mm

安裝尺寸

W560 x D490 mm

商品特色

- PowerBoost瞬間強力加熱功能，有效提供強力熱能，適合煎封、熱炒、煮沸
- 兒童鎖功能，防止在不使用爐具時意外操作啟動爐具
- 自動關機功能在偵測到不對勁時自動關閉爐具，讓您安心使用
- 使用感應爐烹調更安全、快速，且能源效率高
- 直觀的觸控設計，靈活切換不同火力段數

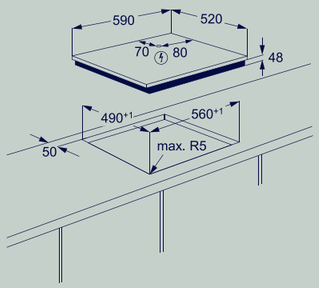

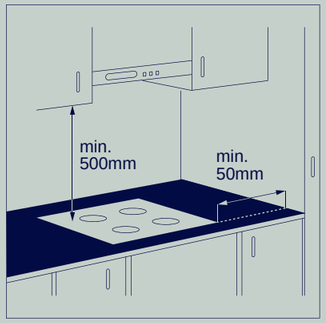

220V感應爐系列

	UltimateTaste 700 五口感應爐*	UltimateTaste 700 四口感應爐	UltimateTaste 500 直立兩口感應爐
	EHI977BE	EHI945BE	EHI3251BE
建議售價	$ 88,000	$ 69,000	$ 29,000
電壓 / 頻率	220 V / 60 HZ	220 V / 60 HZ	220 V / 60 HZ
最大消耗功率	7000 W	7000 W	3500 W
烹飪區功率 (最大功率 / 瞬速加熱最大功率)	左前烹飪區：2300 W / 3400 W 左後烹飪區：2300 W / 3400 W 中間烹飪區：3500 W / 5200 W 右前烹飪區：1400 W / 2500 W 右後烹飪區：1800 W / 2800 W	左前烹飪區：2300 W / 3200 W 左後烹飪區：2300 W / 3200 W 中間烹飪區：2300 W / 3600 W 右後烹飪區：1800 W / 2800 W	前烹飪區：1800 W / 2800 W 後烹飪區：1800 W / 2800 W
操作介面	滑動觸控	滑動觸控	滑動觸控
面板材質	法國KERA陶瓷玻璃	法國KERA陶瓷玻璃	KANGER 陶瓷玻璃
產品功能			
火力段數	9 段	9 段	9 段
特殊模式	■ SenseFry 煎炒控溫感應	■ SenseBoil 沸騰感應	
PowerSlide滑移變溫	■		
FlexiBridge彈性跨區橋接	■ 左半邊		
Bridge跨區橋接		■	■
自動鍋具偵測	■	■	■
計時功能	■	■	■
餘熱指示裝置	■	■	■
自動關機	■	■	■
PowerBoost瞬間強力加熱	■	■	■
兒童安全鎖	■	■	■
尺寸			
產品尺寸	W910 x D520 x H51 mm	W910 x D520 x H51 mm	W300 x D520 x H51 mm
安裝尺寸	W880 x D490 mm	W880 x D490 mm	W270 x D490 mm

*UltimateTaste 700 五口感應爐-型號EHI977BE最多可達7口烹飪區

**單相電安裝須知：建議選用耐溫 90°C 的 EP 電線或交聯 PE 電線，且線徑需達 5.5 mm² 以上
若使用一般 PVC 電線，則建議線徑至少為 8 mm²

	UltimateTaste 300 橫式兩口感應爐	UltimateTaste 300 橫式三口感應爐
	EHI7280BE	LIB60320CK
建議售價	$ 39,000	$ 45,000
電壓 / 頻率	220 V / 60 HZ	220 V / 60 HZ
最大消耗功率	3500 W	6000 W
烹飪區功率 (最大功率 / 瞬速加熱最大功率)	左烹飪區：2000 W / 3200 W 右烹飪區：2000 W / 3200 W	左前烹飪區：2200 W / 2400 W 左後烹飪區：1400 W / 1500 W 右烹飪區：2200 W / 2400 W
操作介面	滑動觸控	觸控介面
面板材質	法國KERA陶瓷玻璃	Kanger陶瓷玻璃面板
產品功能		
火力段數	9 段	9 段
特殊模式		
PowerSlide滑移變溫		
FlexiBridge彈性跨區橋接		
Bridge跨區橋接		
自動鍋具偵測	■	■
計時功能	■	■
餘熱指示裝置	■	■
自動關機	■	■
PowerBoost瞬間強力加熱	■	■
兒童安全鎖	■	■
尺寸		
產品尺寸	W700 x D420 x H55 mm	W590 x D520 x H48 mm
安裝尺寸	W680 x D400 mm	W560 x D490 mm

Gas Hob
瓦斯爐

熟悉的傳統爐具注入現代美學，
擁有絕美外觀的同時，也滿足各種烹飪需求。

結合更強的火力與更高的熱效率，
讓您完美演繹廚藝。

Swedish thinking.
Better living.

Gas Hob

極致美味系列 | 瓦斯爐

義大利燃燒器

世界知名SABAF出產高品質、安全、耐用的燃燒器，高效率產熱，火焰更穩定，更省時、省瓦斯。

日本安全裝置科技

PDVC雙精密控制裝置+SFD自動熄火裝置避免瓦斯漏氣，居家使用更安全。

最佳化出火角度

瓦斯注入燃燒的角度經過電腦計算優化，使火焰更湛藍，維持穩定的高溫。

鑄鐵爐架

提供穩固且耐久的支撐。

人性化易拆裝爐蓋設計

清潔瓦斯爐時可以輕鬆拆卸與組回，方便性一流。

寬敞的爐面空間

瓦斯爐規劃了加大的爐面空間來搭配大型鍋具，可以輕鬆使用亞洲炒鍋同時烹煮多樣料理，毫無困難！

UltimateTaste 300 玻璃三口瓦斯爐

EGT9239CK
直流電池 1.5 V 90 公分 嵌入式
建議售價 $32,000

機型尺寸

H150 x W900 x D508 mm
(底部瓦斯管接頭至爐架頂部)

安裝尺寸

W832 x D470 mm

最大功率

左爐 4300 W
中爐 2040 W
右爐 4300 W

商品特色

- 歐洲頂級工藝瓦斯爐
- 雙環精確火力控制
- SABAF Crown高品質燃燒器
- Aerated Dual-Jet雙噴嘴超大火力
- 旋鈕式控制
- 無框黑色易清強化玻璃面板
- 一體式鑄鐵鍋架
- 電子點火(電池1.5V)

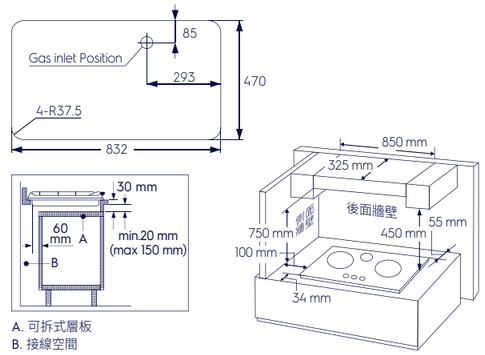

UltimateTaste 300 玻璃雙口瓦斯爐

EGT7828CK
直流電池 1.5 V 78 公分 嵌入式
建議售價 $26,000

機型尺寸

H150 x W780 x D460 mm
(底部瓦斯管接頭至爐架頂部)

安裝尺寸

W732 x D421 mm

最大功率

左爐 4300 W
右爐 4300 W

商品特色

- 歐洲頂級工藝瓦斯爐
- 雙環精確火力控制
- SABAF Crown高品質燃燒器
- Aerated Dual-Jet雙噴嘴超大火力
- 旋鈕式控制
- 無框黑色易清強化玻璃面板
- 一體式鑄鐵鍋架
- 電子點火(電池1.5V)

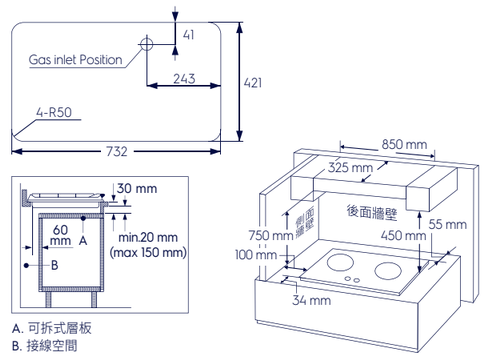

直流電池1.5V瓦斯爐系列

	UltimateTaste 300 玻璃三口瓦斯爐	UltimateTaste 300 玻璃雙口瓦斯爐
	EGT9239CK	EGT7828CK
建議售價	$ 32,000	$ 26,000
款式	嵌入式	嵌入式
電壓	直流電池 1.5 V	直流電池 1.5 V
烹飪區功率	左爐：4300 W 中爐：2040 W 右爐：4300 W	左爐：4300 W 右爐：4300 W
適用燃氣	天然氣	天然氣
操作介面	旋鈕式	旋鈕式
面板材質	玻璃	玻璃
產品功能		
炒鍋爐架	■	■
電子點火	■	■
一體式鑄鐵鍋架	■	■
安全熄火裝置	■	■
標準配件		
配件	軟管接頭	軟管接頭
尺寸重量		
產品尺寸 (底部瓦斯管接頭至爐架頂部)	H150 x W900 x D508 mm	H150 x W780 x D460 mm
安裝尺寸	W832 x D470 mm	W732 x D421 mm
產品重量	16.9 kg	13.8 kg

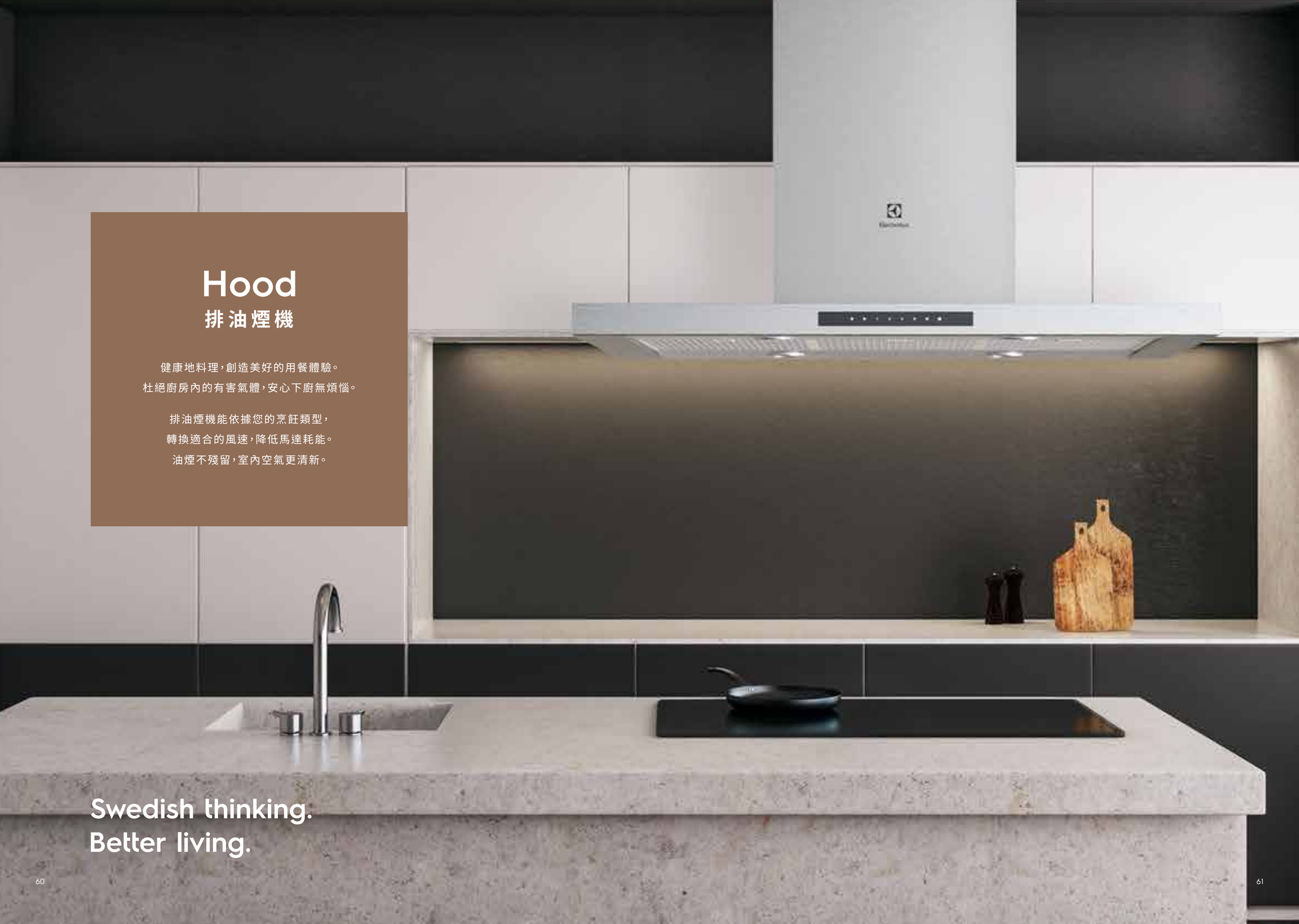

Hood
排油煙機

健康地料理，創造美好的用餐體驗。
杜絕廚房內的有害氣體，安心下廚無煩惱。

排油煙機能依據您的烹飪類型，
轉換適合的風速，降低馬達耗能。
油煙不殘留，室內空氣更清新。

Swedish thinking.
Better living.

ERC236ST

ERC936ST

UltimateCare 700 壁掛式排油煙機

ERC236ST
110 V / 60 Hz 120 公分 壁掛式
建議售價 $43,000

ERC936ST
110 V / 60 Hz 90 公分 壁掛式
建議售價 $39,000

運轉音量 53-69dB

油網尺寸

壁掛式 120 公分 4片*
壁掛式 90 公分 3片*

*規格：253 x 300 mm

商品特色

- LED顯示觸控面板
- 可調式LED燈光
- 100小時油網清潔提醒
- 15分鐘延遲關閉功能
- 24小時廚房空氣潔淨功能
- 兒童安全鎖(開關鍵長按五秒)

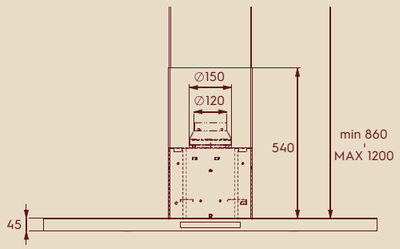

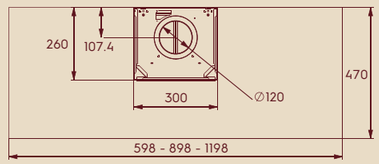

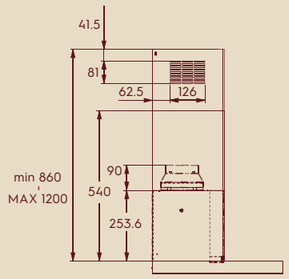

110V排油煙機系列

	UltimteTaste 700 120公分 壁掛式排油煙機 ERC236ST	UltimteTaste 700 90公分 壁掛式排油煙機 ERC936ST
建議售價	$ 43,000	$ 39,000
款式	壁掛式	壁掛式
電壓 / 頻率	110 V / 60 Hz	110 V / 60 Hz
運轉音量	53-69 dB	53-69 dB
排風量	726 m^3 / h	744 m^3 / h
油網數量	4	3
油網規格	253 mm x 300 mm	253 mm x 300 mm
材質	不鏽鋼	不鏽鋼
風速段數	4	4
操作介面	觸控式	觸控式
產品功能		
LED 照明	■	■
15分鐘延遲關閉	■	■
強效模式	■	■
兒童安全鎖	■	■
24小時廚房空氣清潔	■	■
標準配件		
配件	活性碳濾網 (選購) *排油煙機內不含風管	活性碳濾網 (選購) *排油煙機內不含風管
尺寸重量		
產品尺寸	W470 x D1200 mm	W470 x D900 mm
管道直徑	150 mm	150 mm
產品重量	21 kg	17.2 kg

Refrigerator & Freezer
冰箱與冷凍櫃

極簡流線造型，結合精算纖「隙」散熱空間，
優雅勾勒廚房內斂空間美學，
襯托雋永品味細節。

專業控溫鎖鮮技術，時刻保持均勻溫濕度，
搭配可彈性放置各類食材的多格抽屜，
不混味極智保存最佳新鮮風味與營養成分，
任您料理原粹健康美味，滿足隨時想嚐鮮的胃。

Swedish thinking.
Better living.

UltimateTaste

極致美味系列｜冰箱

貼合嵌入 幾近無縫

兼具獨立擺放及可貼合櫃體空間的雙重裝置方式。輕薄的門片設計，使冰箱周圍僅需預留極小的間隙，便能與櫥櫃齊平放置，打造幾近無縫[1]之北歐極簡風格廚房美學。

適用機型：EQE5600A-B、EQE5657A-B

控溫鎖鮮 智慧抽屜

冷藏室內建四格智慧系統抽屜，控溫鎖鮮(TasteSealPlus)功能，提供-2°C,0°C,3°C三種溫度調整，針對特定食物保鮮需求，打造最佳儲存條件。蔬果鎖水保鮮(TasteLockAuto)功能，鎖住蔬果新鮮風味和營養成分最高長達7天[2]。

適用機型：EQE5600A-B、EQE5657A-B

多向冷流 均勻持溫

EvenTemp多向流道設計，將冷空氣高效循環分布至每個角落以維持均勻溫度，讓食物保有更長時間的新鮮和美味。

適用機型：EQE5600A-B、EQE5657A-B

淨水即飲 快速製冰

冰箱門上搭載飲水系統，可便捷取用濾淨飲用水。自動製冰功能之冰塊儲存量最大達2kg；使用快速製冰功能更可加快冷凍速度，增加25%製冰量[3]。

適用機型：EQE5657A-B

淨味除臭 衛生除菌

TasteGuard淨味活性碳/除菌負離子過濾器隨時為冰箱除臭、常保清新，同時釋放負離子至空氣中，消除高達99.9%的細菌[4]，提供更衛生的食品儲存環境。

適用機型：EQE5600A-B、EQE5657A-B

[1] 因需考量冰箱開關門之空間及幅度，不同擺放方式需預留的空間將有些微差異
[2] 經泰國SGS實驗室測試，將藍莓放置於「TasteLockAuto鎖水保鮮抽屜」相較一般冷藏空間更能保留其原有維生素C含量長達7天
[3] 經伊萊克斯內部實驗室進行之24小時測試，「快速製冰功能」相較「自動製冰功能」可增加25%的製冰量
[4] 經義大利Intertek實驗室針對不同菌種(金黃色葡萄球菌ATTC 25923、大腸桿菌ATTC 8739、枯草芽孢桿菌ATTC 6633、單核細胞增生李斯特菌ATTC 13932) 在受控條件下(在溫度3°C、相對濕度60-70%的46L有機玻璃箱內4小時)進行之滅菌測試所得之結果

UltimateTaste 700
獨立式外飲水四門對開冰箱

EQE5657A-B
110 V / 60 Hz 獨立式 左右對開
淨容量 543 L (冷藏: 404 L / 冷凍: 139 L)
建議售價 $78,000

機型尺寸

H1795 x W896 x D755 mm

安裝尺寸

請見右側說明

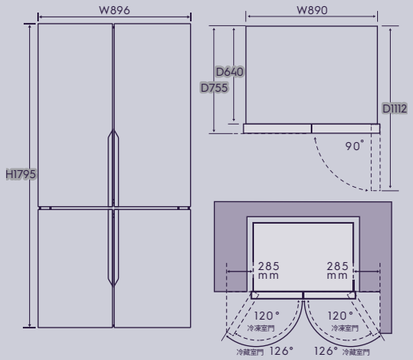

商品特色

- 飲水系統與自動/快速製冰功能，方便取用濾淨飲用水和冰塊
- TasteLockAuto鎖水保鮮抽屜，保留食材維生素C長達7天
- TasteSealPlus控溫鎖鮮抽屜，提供三種理想儲存溫度
- TasteGuard活性碳/負離子過濾器可消除冰箱內異味和高達99.9%的細菌
- DeliDrawer熟食存放抽屜，延長乳製品和熟食的最佳品嚐狀態
- 幾近無縫類嵌入設計，更省空間
- 變頻壓縮機即時感測溫度變化，自動調整運行速度，降低耗能

UltimateTaste 700
獨立式四門對開冰箱

EQE5600A-B
110 V / 60 Hz 獨立式 左右對開
淨容量 545 L (冷藏: 406 L / 冷凍: 139 L)
建議售價 $65,000

機型尺寸

H1795 x W896 x D726 mm

安裝尺寸

請見右側說明

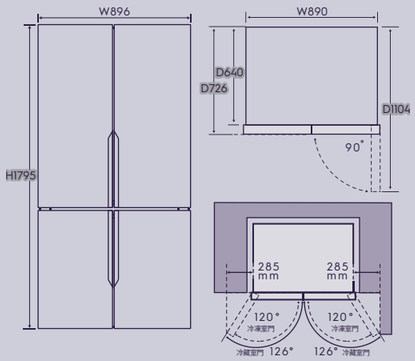

商品特色

- Nutriplus抗氧化過濾器，可吸收蔬果自然釋放的乙烯氣體，避免影響其他農產品過早成熟
- TasteLockAuto鎖水保鮮抽屜，保留食材維生素C長達7天
- TasteSealPlus控溫鎖鮮抽屜，提供三種理想儲存溫度
- TasteGuard活性碳/負離子過濾器可消除冰箱內異味和高達99.9%的細菌
- DeliDrawer熟食存放抽屜，延長乳製品和熟食的最佳品嚐狀態
- 幾近無縫類嵌入設計，更省空間
- 變頻壓縮機即時感測溫度變化，自動調整運行速度，降低耗能

UltimateTaste 700 獨立式四門對開冰箱系列 | 置入設計說明

冰箱由背面及兩側進行散熱。若需置入櫥櫃中擺放，建議預留空間如下:

近無縫貼合設計

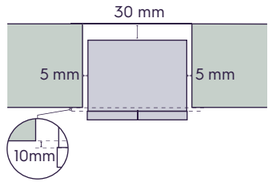

一般置入設計

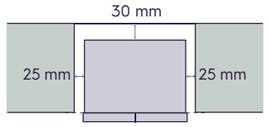

齊平式置入設計

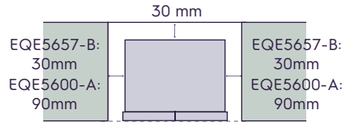

	近無縫貼合設計	一般置入設計	齊平式置入設計
EQE5657A-B	櫥櫃尺寸: W900 x D649 x H1800 mm *深度: 冰箱門軸處與櫥櫃需保留至少 10mm 以利門開關 *高度: 預留 5mm	櫥櫃尺寸: W940 x D659 x H1800 mm *深度: 冰箱門軸處與櫥櫃切齊 *高度: 預留 5mm	櫥櫃尺寸: W950 x D724 x H1800 mm *深度: 冰箱門片與櫥櫃切齊 *高度: 預留 5mm
EQE5600A-B	櫥櫃尺寸: W900 x D649 x H1800 mm *深度: 冰箱門軸處與櫥櫃需保留至少 10mm 以利門開關 *高度: 預留 5mm	櫥櫃尺寸: W940 x D659 x H1800 mm *深度: 冰箱門軸處與櫥櫃切齊 *高度: 預留 5mm	櫥櫃尺寸: W1070 x D741 x H1800 mm *深度: 冰箱門片與櫥櫃切齊 *高度: 預留 5mm

UltimateTaste 300
全嵌式電冰箱

ENC2858AOW
220 V / 60 Hz 嵌入式 上下右開
淨容量 255 L (冷藏: 192 L / 冷凍: 63 L)
建議售價 $68,500

機型尺寸

H1768 x W556 x D550 mm

安裝尺寸

H1780 x W560 x D550 mm

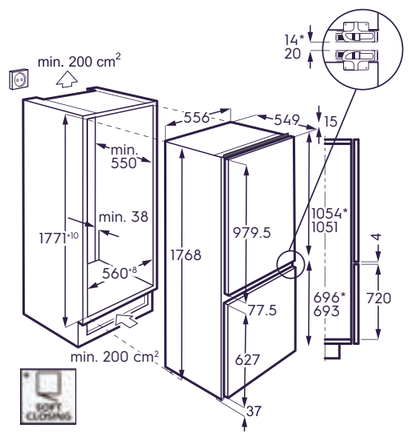

商品特色

- Twintech雙重獨立循環系統，延長保鮮時間
- FastFreeze急速冷凍功能確保食物養分、風味、口感被完美保存
- HumidityControl蔬果極致保水抽屜，緊鎖營養成分
- TemperatureControl低溫保鮮櫃冷藏、冷凍庫自動除霜功能

嵌入式門片最大負重

冷藏門片: 20 kg
冷凍門片: 41 kg

GOOD DESIGN AWARD WINNER

	UltimateTaste 700 獨立式外飲水四門對開冰箱 EQE5657A-B	UltimateTaste 700 獨立式四門對開冰箱 EQE5600A-B	UltimateTaste 300 全嵌式電冰箱 ENC2858AOW
建議售價	$ 78,000	$ 65,000	$ 68,500
容量	543 L (冷藏: 404 L / 冷凍: 139 L)	545 L (冷藏: 406 L / 冷凍: 139 L)	255 L (冷藏: 192 L / 冷凍: 63 L)
顏色	啞光碳鋼黑	啞光碳鋼黑	珍珠白
電熱裝置 / 電動機額定消耗電功率	268 W	268 W	100 W
電壓/頻率	110 V / 60 Hz	110 V / 60 Hz	220 V / 60 Hz
冷卻系統	EvenTemp 多向流道設計	EvenTemp 多向流道設計	Twintech 雙重獨立循環系統
能源因數值	41 L kwh / 月	41 L kwh / 月	14.5 L kwh / 月
冷媒	R600a	R600a	R600a
變頻	■	■	
能效等級	5級	5級	1級
內裝配置			
操作介面	觸控式	觸控式	觸控式
開門方向	左右對開	左右對開	把手在左側 由左至右開 (原廠設定) *可調整門片方向
層架抽屜數量	冷藏室：門上層架x8、冷藏層架x2、冷藏抽屜x4、蛋架x1、酒架x1 冷凍室：冷凍抽屜x5、自動製冰盒x1、冰塊存放盒x2	冷藏室：門上層架x8、冷藏層架x2、冷藏抽屜x4、蛋架x1 冷凍室：冷凍抽屜x5、手動旋轉製冰盒x1、冰塊存放盒x2	冷藏室：門上層架x5、冷藏層架x4、冷藏抽屜x3、蛋架x2 冷凍室：冷凍抽屜x3、製冰盒x1
保鮮功能			
TasteLockAuto 鎖水保鮮抽屜 (自動調節濕度)	■	■	
Nutriplus 抗氧化過濾器		■	
TasteSealPlus 控溫鎖鮮抽屜	■	■	
DeliDrawer 熟食存放抽屜	■	■	
HumidityControl 蔬果極致保水抽屜			■
TemperatureControl 低溫保鮮櫃			■
其他功能			
門上飲水系統 (含濾水器)	■		
自動製冰	■		
快速製冰	■		
TasteGuard 活性碳 / 負離子過濾器	■	■	
CleanAir 活性碳空氣過濾器			■
LED 照明系統	■	■	■
模式設定	急速冷藏、急速冷凍、飲品快速冰鎮、節能模式、開門警示、高溫警示	急速冷藏、急速冷凍、飲品快速冰鎮、節能模式、開門警示、高溫警示	急速冷藏、急速冷凍、飲品快速冰鎮、節能模式、開門警示、高溫警示
尺寸重量			
產品尺寸	H1795 x W896 x D755 mm (含把手深度)	H1795x W896 x D726 mm (含把手深度)	H1768 x W556 x D550 mm (含把手深度)
包裝尺寸	H1847 x W934 x D767 mm	H1847 x W934 x D767 mm	H1840 x W605 x D600 mm
產品重量	116 kg	109 kg	61 kg
備註			
嵌入式門片最大負重(公斤)			冷藏門片: 20 冷凍門片: 41

UltimateTaste

極致美味系列｜冷凍櫃

自動除霜 絕佳藏鮮

自動除霜技術有效防止結霜而導致之食品凍損，搭配使用快速冷凍模式，透過加快結凍的方式瞬間封存食物中的營養成分，加倍延長新鮮度與保存美味口感。

寬敞容量 多格抽屜

內置兩層活動式玻璃層架與五個大容量透明保鮮抽屜，擁有一目了然的充裕空間來存放各種食材，避免交叉混味，滿足喜愛一次大量採購食物之使用者的儲存需求。

電子觸控 精準持溫

靈敏又方便查看的電子顯示觸控介面，指尖輕觸即可精準控制溫度和設定各種模式，操作便利又直覺。

左右開門 客製調整

窄型機身結合省力把手與可調式左、右雙向開門設置，能在初始安裝時依空間需求選擇門片開啟方向，即使放置機體周圍的空間有限制，只需將櫃門開啟至90度即能輕易拉開抽屜取物。

LED照明 「鮮」而易見

搭載頂置式節能LED照明系統，明亮照耀櫃內每處空間，讓拿取、放置食材皆清晰易見，省去需額外翻找的時間。

UltimateTaste 300
直立式無霜單門冷凍櫃

EFE2800A-W
110 V / 60 Hz 獨立式 單門
建議售價 $26,900

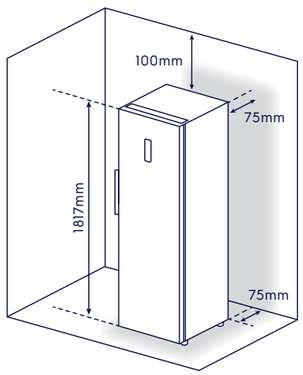

機型尺寸

H1795 x W896 x D726 mm

安裝尺寸

請在冷凍櫃周圍保持散熱空間。從背面到牆壁請預留75mm，頂部預留至少100mm，左右兩側預留至少50mm

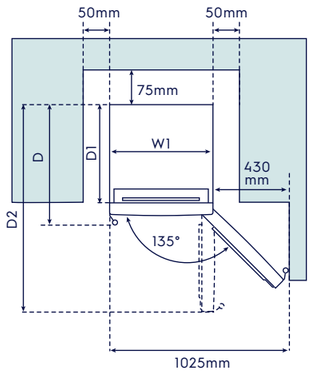

商品特色

- 自動除霜技術，有效防止食品結霜凍損
- EvenTemp多向流道設計將冷空氣高效循環分布至每個角落，保持均勻冷凍溫度
- 充裕且一目了然的空間可分類存放各種食材，同時不易交叉混味
- 門上電子顯示觸控介面，指尖輕觸即可精準控制溫度和設定各種模式
- 長時間外出不使用時，可開啟節能模式減少耗電

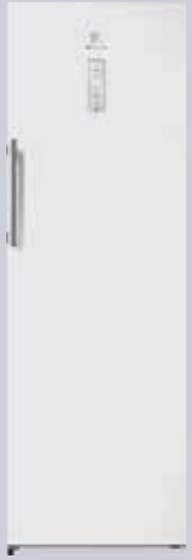

UltimateTaste 300
直立式無霜單門冷凍櫃

EFE2800A-W

建議售價	$ 26,900
容量	冷凍: 273 L
顏色	珍珠白
電熱裝置 / 電動機額定消耗電功率	100 W
電壓/頻率	110 V / 60 Hz
消耗電量	30 kwh / 月
冷卻系統	Frost free 無霜式冷卻系統 EvenTemp 多向流道設計
冷凍能力	4 星
能源因數值	16.2 L kwh / 月
冷媒	R600a
內裝配置	
操作介面	觸控式
開門方向	把手在左側 由左至右開 (原廠設定) *可調整門片方向
層架抽屜數量	冷凍抽屜x5、移動式玻璃層架x2、 手動旋轉製冰盒x1
LED 照明系統	■
冷凍溫度可調整	■ (溫度範圍 -14 ~ -24°C)
模式設定	急速冷凍、節能模式、開門警示、高溫警示、兒童安全鎖
尺寸重量	
產品尺寸	H1855 x W595 x D713 mm (含把手深度)
包裝尺寸	H1948 x W646 x D749 mm
產品重量	68 kg

Wine Cabinet
酒櫃

融合北歐設計美學，
兼顧美感與功能，
致力於打造極致的品酒體驗，
專為葡萄酒愛好者打造的精準控溫系列酒櫃。

Swedish thinking.
Better living.

如何挑選酒櫃?
五大黃金法則

穩定溫度

酒櫃的壓縮機透過緩慢降溫、恆溫器和蒸發器之間的相互作用，進行精確的溫度控制，確保葡萄酒保持在最佳狀態，並使其穩定成熟。

自動調節濕度

透過回收酒櫃的環境水份來保護軟木塞，以保持高濕度水平(50%以上)以保護軟木塞，並防止您的葡萄酒在窖藏時氧化。

抗UV紫外線

使用雙層抗UV玻璃門，內部有色玻璃窗格和外部金屬化低輻射窗格，可反射所有有害的紫外線輻射，並防止葡萄酒變質。

防震環境

伊萊克斯酒櫃使用低震動變速壓縮機，以最大限度減少震動傳輸。吸震木頭隔板可吸收並最大限度地減少任何震動，使葡萄酒能在穩定受保護的環境下穩定成熟。

天然通風

伊萊克斯酒櫃配備高效的空氣循環系統和強大的空氣過濾器，避免任何氣味與黴菌滲入葡萄酒，內含活性碳濾網，以限制任何進入酒櫃的氣味，防止細菌滋生損壞標籤和軟木塞。

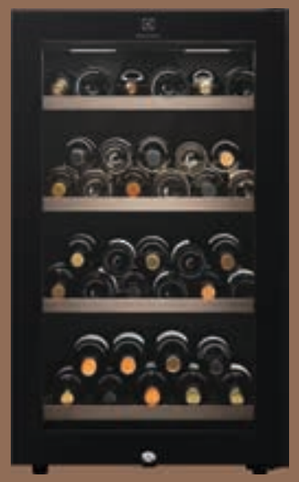

35瓶單溫酒櫃

EWS830FCB-X TW
110V / 60 Hz 獨立式
建議售價 $29,900

機型尺寸

H831 x W493 x D540 mm

商品特色

- 濕度循環系統，設定窖藏的儲存溫度(12-14°C)時，酒櫃保持高濕度，防止軟木塞過於乾燥
- 搭配抗紫外線玻璃的雙層玻璃門，提供紫外線防護功能，避免葡萄酒因光照而變質
- 可調整和改變酒架位置，可存放更大的酒瓶或將酒瓶堆放在多層層架中，以便最大限度提高容量
- 採用R600環保冷媒，高效節能且降低碳排放，為葡萄酒提供穩定儲存環境
- 可將門片依空間及需求自行決定開門位置(左開或右開)，增加使用的便利性

41瓶單溫酒櫃

EWS820SCB-X TW
110V / 60 Hz 獨立 / 嵌入式
建議售價 $46,900

機型尺寸

H820 x W595 x D525 mm

安裝尺寸

H820-870 x W615 x D525 + 30 mm(背部間隔墊)

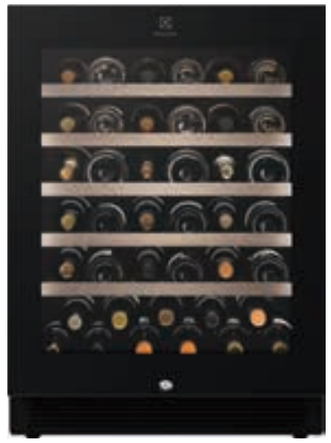

商品特色

- 濕度循環系統，設定窖藏的儲存溫度(12-14°C)時，酒櫃保持高濕度，防止軟木塞過於乾燥
- 搭配抗紫外線玻璃的雙層玻璃門，提供紫外線防護功能，避免葡萄酒因光照而變質
- 內建可調式照明，可自訂開關門亮度並選擇白光、黃光或自然光，營造理想的陳列與品酒氛圍
- 採用R600環保冷媒與變頻技術，不僅高效節能，還能精準控溫，為葡萄酒打造穩定的儲存環境
- 可將門片依空間及需求自行決定開門位置(左開或右開)，增加使用的便利性
- 兒童安全鎖設計，避免酒櫃被任意開啟
- 提供即飲與藏酒模式，可依需求切換溫度設定，確保葡萄酒在適宜條件下熟成，並隨時享受最佳品飲溫度
- 採用流暢的滑軌設計，讓酒架輕鬆滑出，取放酒瓶更加順暢方便

40瓶雙溫酒櫃

EWD820SCB-X TW
110V / 60 Hz 獨立或嵌入式
建議售價 $52,900

機型尺寸

H820 x W595 x D525 mm

安裝尺寸

H820-870 x W615 x D525 + 30 mm(背部間隔墊)

商品特色

- 採用雙溫區設計，可分別調整上下層溫度，適合同時存放紅酒與白酒
- 濕度循環系統，設定窖藏的儲存溫度(12-14°C)時，酒櫃保持高濕度，防止軟木塞過於乾燥
- 搭配抗紫外線玻璃的雙層玻璃門，避免葡萄酒因光照而變質
- 內建可調式照明，可自訂開關門亮度並選擇白光、黃光或自然光，營造理想的陳列與品酒氛圍
- 採用R600環保冷媒與變頻技術，不僅高效節能，還能精準控溫，為葡萄酒打造穩定的儲存環境
- 可將門片依空間及需求自行決定開門位置(左開或右開)，增加使用的便利性
- 兒童安全鎖設計，避免酒櫃被任意開啟
- 提供即飲與藏酒模式，可依需求切換溫度設定，確保葡萄酒在適宜條件下熟成，並隨時享受最佳品飲溫度
- 採用流暢的滑軌設計，讓酒架輕鬆滑出，取放酒瓶更加順暢方便

	35 瓶單溫酒櫃 EWS830FCB-X TW	41瓶單溫酒櫃 EWS820SCB-X TW	40瓶雙溫酒櫃 EWD820SCB-X TW
建議售價	$ 29,900	$ 46,900	$ 52,900
溫度區域類型	單溫	單溫	雙溫
滑軌設計	否	是	是
溫控範圍	6°-18°C	6°-18°C	上層 6°-12°C 下層 10°-18°C
電壓/頻率	110 V / 60 Hz	110 V / 60 Hz	110 V / 60 Hz
瓦數	85 W	100 W	100 W
耗電量	0.102 kwh / 24h	0.101 kwh / 24h	0.164 kwh / 24h
電線長度	>1.8m	>1.8m	>1.8m
類型	獨立	獨立 / 嵌入式	獨立 / 嵌入式
產品特色			
內部照明	有，單一色溫	白光/黃光/自然光	白光/黃光/自然光
開門/關門 狀態亮度調整		■	■
操作介面	觸控+LED顯示	觸控+LED顯示	觸控+LED顯示
可調整/移動酒架	■	■	■
可更換開門方向	■	■	■
濕度循環系統	■	■	■
抗紫外線雙層玻璃門	■	■	■
酒架材質	天然山毛櫸木	天然山毛櫸木	天然山毛櫸木
自動除霜	■	■	■
活性碳濾網	■	■	■
兒童鎖		■	■
藏酒模式		■	■
即飲模式		■	■
低震動壓縮機	■	■	■
酒櫃門材質	抗UV玻璃	抗UV玻璃	抗UV玻璃
馬達種類	定頻馬達	變頻馬達	變頻馬達
冷媒種類	R600a	R600a	R600a
散熱方式	側面散熱	底部散熱	底部散熱
尺寸重量			
產品尺寸	H831 x W493 x D540 mm	H820 x W595 x D525 mm	H820 x W595 x D525 mm
櫥櫃下安裝尺寸		W820-870 x D615 x H525+30 mm (背部間隔墊)	W820-870 x D615 x H525+30 mm (背部間隔墊)
產品重量	36 kg	50 kg	50 kg
容納瓶數	35 瓶	41 瓶	40 瓶
產品重量	36 kg	50 kg	50 kg

永續發展

為了塑造更美好的未來生活，伊萊克斯在產品設計及製造上，嚴格檢視執行內容，例如工廠運行模式、產品材料及如何延長產品的使用壽命，以使得資源效率最大化。

「在未來，我們回顧此時此刻時，會將它當作一個關鍵時刻。當我回顧時，我希望我會認為它是驅使我們往更好的方向改變的時刻。」

Jonas Samuelson
Electrolux President and CEO

MAKE IT LAST

Swedish thinking. Better living.